Barrio Munegazo 22
01400 Llodio (Alava)
Tel. 946719710
comercial@vidrala.com

CUVE ELEGANCE 75 CL

Product characteristics

Code	2620/320
Capacity	750 ml
Colours	
Weight	800 gr
Overall height	289.00 mm
Diameter	94.50 mm
Palet	1.008 units

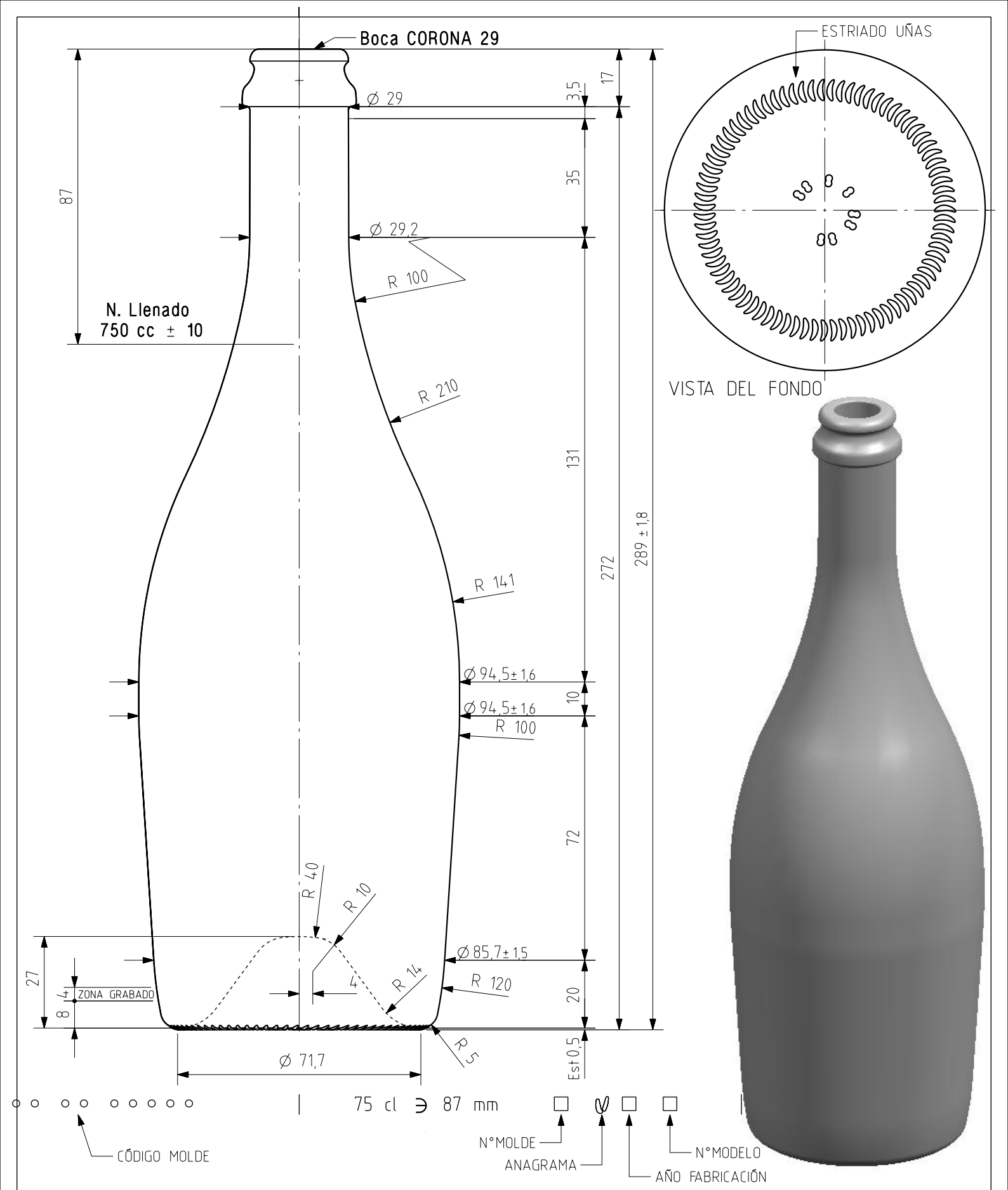

1	Nueva Denominación	18-05-12	ALR
Ref	Modificación	Fecha	Firma

Este plano es propiedad de Vidrala y no puede ser reproducido ni comunicado sin nuestro permiso. Las cotas no toleradas son aproximadas

Observaciones

Peso aprox 800 gr	Dibujado ALR
Capacidad n llenado 750 cc± 10 a 87 mm	Fecha 12-04-12
Capacidad a verter 778 cc± aprox	Escalas 1/1
Recipiente medida SI	NºPlano 8406-B1
Resistencia choque térmico 42 °C	Anula 8406-B.prt CAD 8406-B1.prt
Cámara expansión 3,7 %	RETORNABLE NO
Presión max larga duración 9,7	Modelo 2620/320
Carbonatación 4,5 Vol CO2 máx	CUVE ELEGANCE 75 cl
Angulo de volcado 21,5 ° 58,5%	

vidrala