Barrio Munegazo 22
01400 Llodio (Alava)
Tel. 946719710
comercial@vidrala.com

MARINATE 12

Caratteristiche del prodotto

Codice	1234/084
Capacitá	384 ml
Imboccatura	TWIST OFF 66
Colori	
Peso	225 gr
Altezza Totale	121.70 mm
Diametro	69.00 mm
Pallet	4.046 Unitá

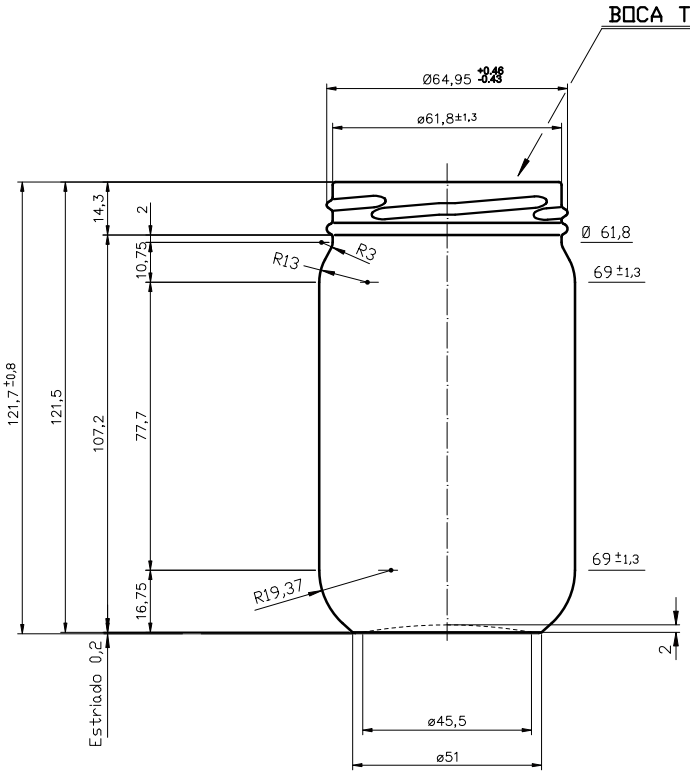

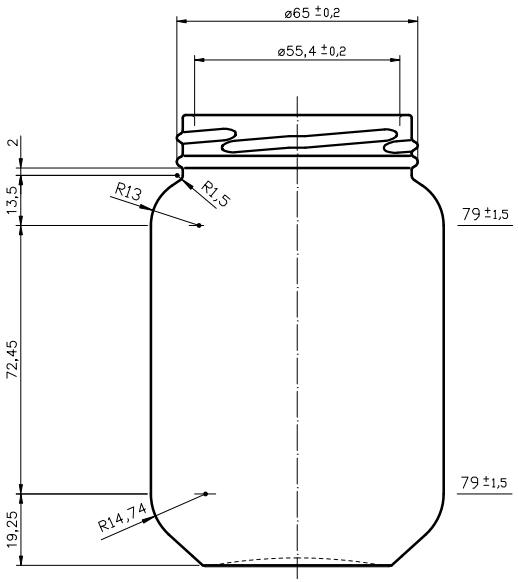

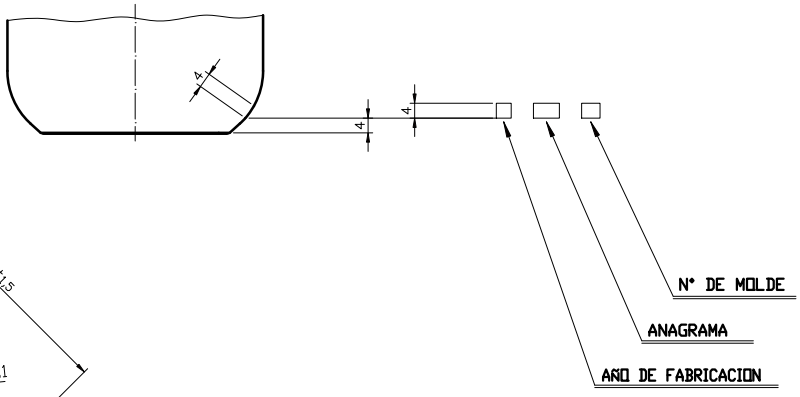

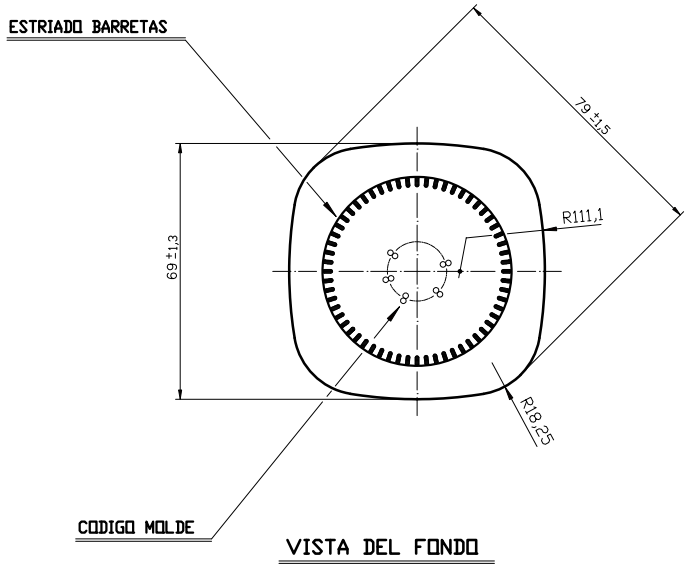

VISTA DEL FONDO

				Peso aprox.: 225 gr	Dibujado: Ormazabal	vidrala
				Capacidad n. llenado: cc ± a mm	Conforme:	
				Capacidad a verter: 384 cc ± 7.7	Fecha: 12-12-00	
				Recipiente medida: NO	Escalas: 1:1	Nº Plano: 6372-2
				Resistencia choque térmico: 42 °C	MARINATE 12 OZ	
2	Se renombra Boca 59 como 084	20-10-17	JAU	Cámara expansión: %		
Ref	Modificación	Fecha	Firma	Carbonatación: Vol. CO_2 máx	Conforme Cliente Fecha Firma	Modelo: 1234/084
				Ángulo de volcado: °		ANULA: 6372-1 CAD: 6372-2

Este plano es propiedad de Vidrala y no puede ser reproducido ni comunicado sin previa autorización.
Observaciones: Las cotas no tolerancias son aproximadas.