Barrio Munegazo 22
01400 Llodio (Alava)
Tel. 946719710
comercial@vidrala.com

BD LUX NATURA 75 CL

Caractéristiques du produit

Code	2000/242
Capacité	750 ml
Bague	CORCHO CETIE
Couleurs	
Poids	410 gr
Hauteur totale	313.00 mm
Diamétre	72.40 mm
Palette	1.428 Unités

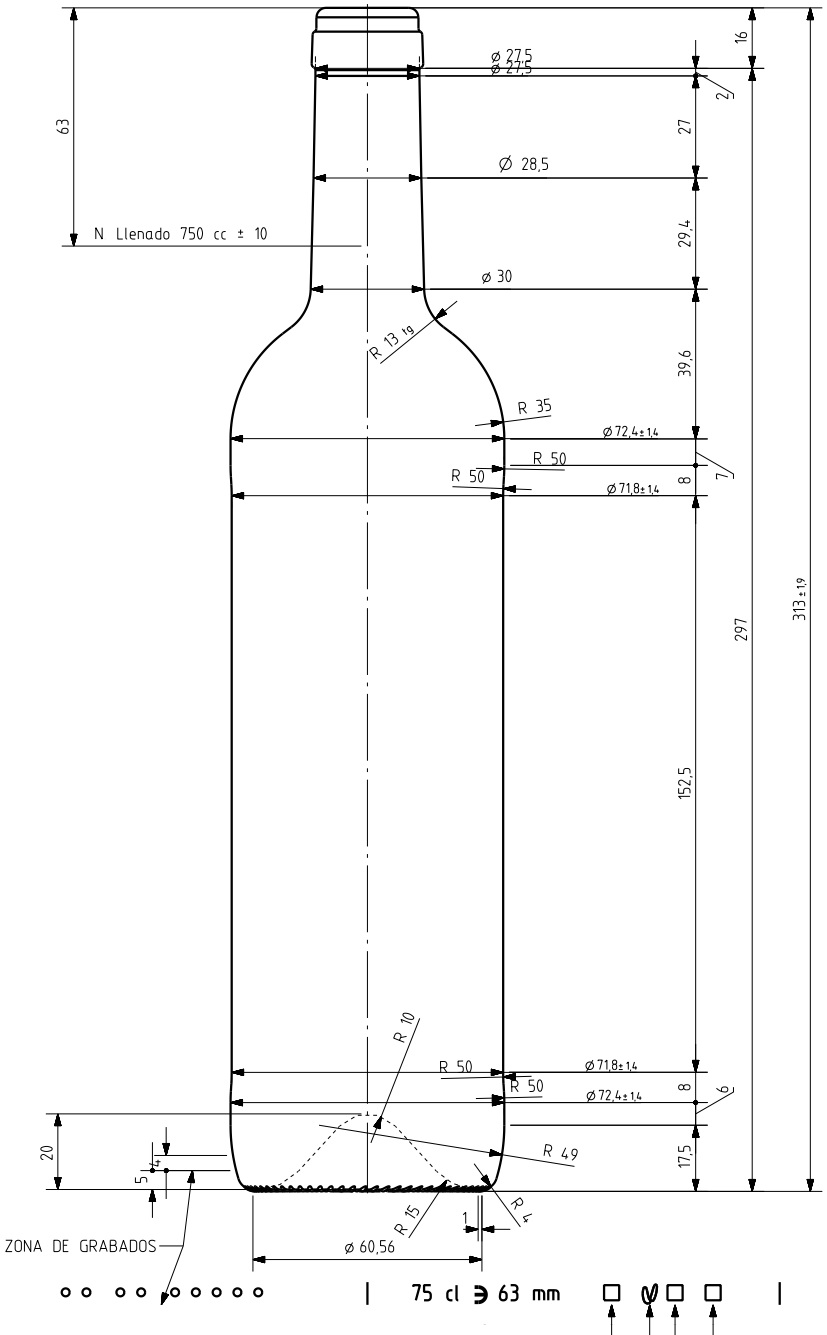

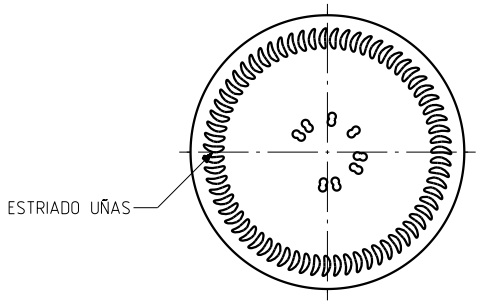

VISTA DEL FONDO

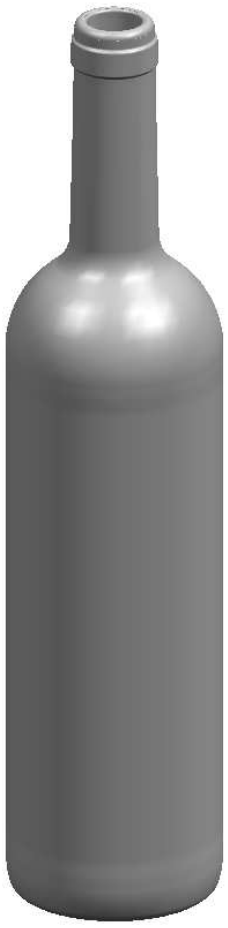

6	Se reduce peso y modifica perfil	07-08-12	JRA
5	modificación en perfil	21-01-11	JDJ
4	Diámetro antres73 Cambio de perfil	18-01-11	AEA
3	Cambio de perfil para ø 73	18-01-11	AEA
2	Se sube altura ZCI antes 13	15-01-11	AEA
1	Aumenta zonas de contacto	14-01-11	AEA
Ref	Modificación	Fecha	Firma

Este plano es propiedad de Vidrala y no puede ser reproducido ni comunicado sin nuestro permiso
Observaciones
Las cotas no toleradas son aproximadas ±0,4%

Peso aprox	410 gr
Capacidad n llenado	750 cc± 10 a 63,0mm
Capacidad a verter	770,0 cc± aprox
Recipiente medida	SI
Resistencia choque térmico	42 °C
Cámara expansión	2,7 %
Presión max larga duración	0
Carbonatación	0,0 Vol CO2 máx
Angulo de volcado	14,3 °

Dibujado	J Ochoa
Fecha	11-12-09
Escalas	1/1
NºPlano	6893-6
Anula	6893-5 CAD 6893-6.prt
RETORNABLE	NO
Modelo	2000/242

vidrala

BD LUX NATURA 75 CL