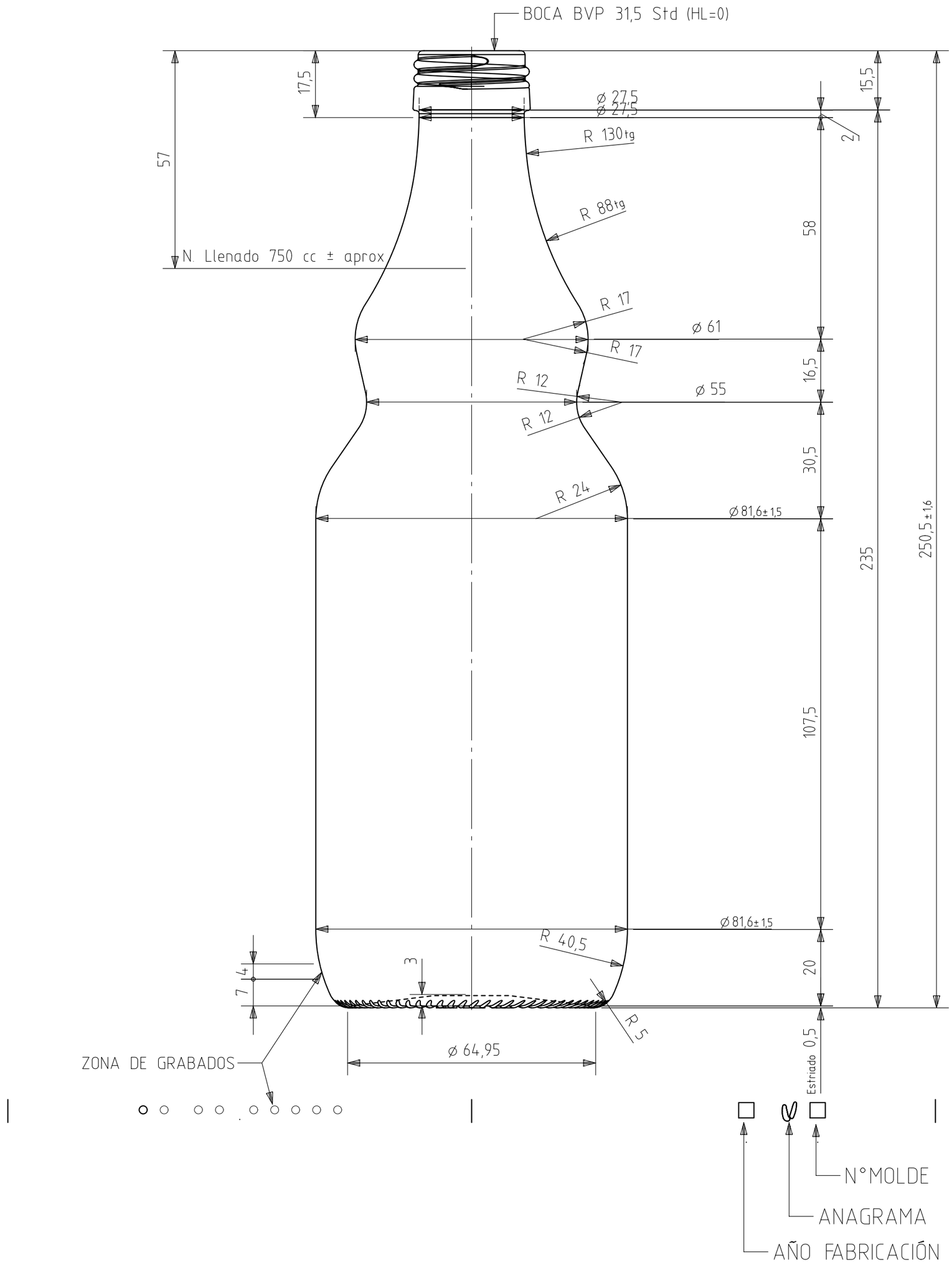

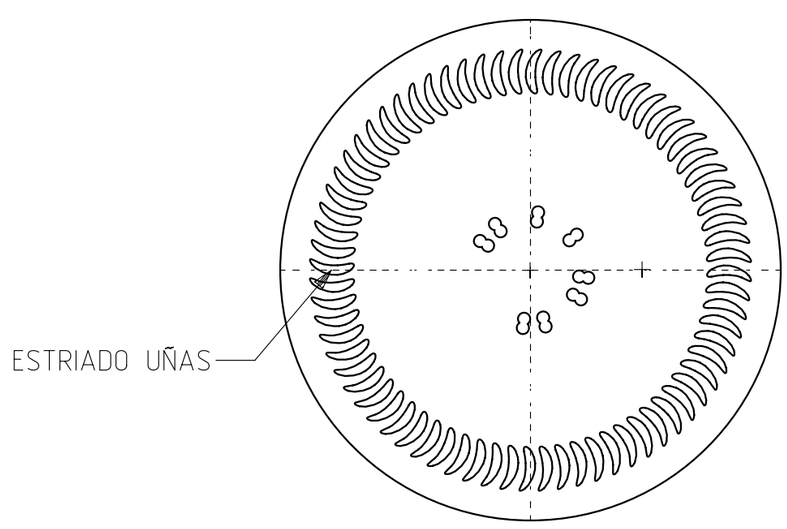

VISTA DEL FONDO

A5	Se pasa a UGS y se cambia codigo de boca	24-08-11	JAU
Ref	Modificación	Fecha	Firma

Este plano es propiedad de Vidrala y no puede ser reproducido ni comunicado sin nuestro permiso. Las cotas no toleradas son aproximadas. 62,1%

Observaciones:

Peso aprox	310 gr
Capacidad n. llenado	750 cc± aprox a 57,0mm
Capacidad a verter	780,0 cc± 10
Recipiente medida	NO
Resistencia choque térmico	42 °C
Cámara expansión	4,0 %
Presión max. larga duración	
Carbonatación	0,0 Vol.CO2 máx
Angulo de volcado	20,0 °

Dibujado	Ormazabal
Fecha	24-08-11
Escalas	1/1
NºPlano	5549-A5
Anula: 5549-A4	CAD: 5549-A5.prt
RETORNABLE	NO
Modelo	1980/490

vidrala

AGRO 75cl BVP 31,5 STD