Via Alzaia Trieste, 45
20094 CORSICO MI
Tel. +390244073530
commerciale@vidrala.com

ECOSSAISE A TALON 70 CL BVP H

Características do produto

Código	4637/411
Capacidade	700 ml
Boca	BVP 31,5 H
Cores	
Peso	500 gr
Altura Total	285.00 mm
Diâmetro	87.70 mm
Palete	1.014 Unidades

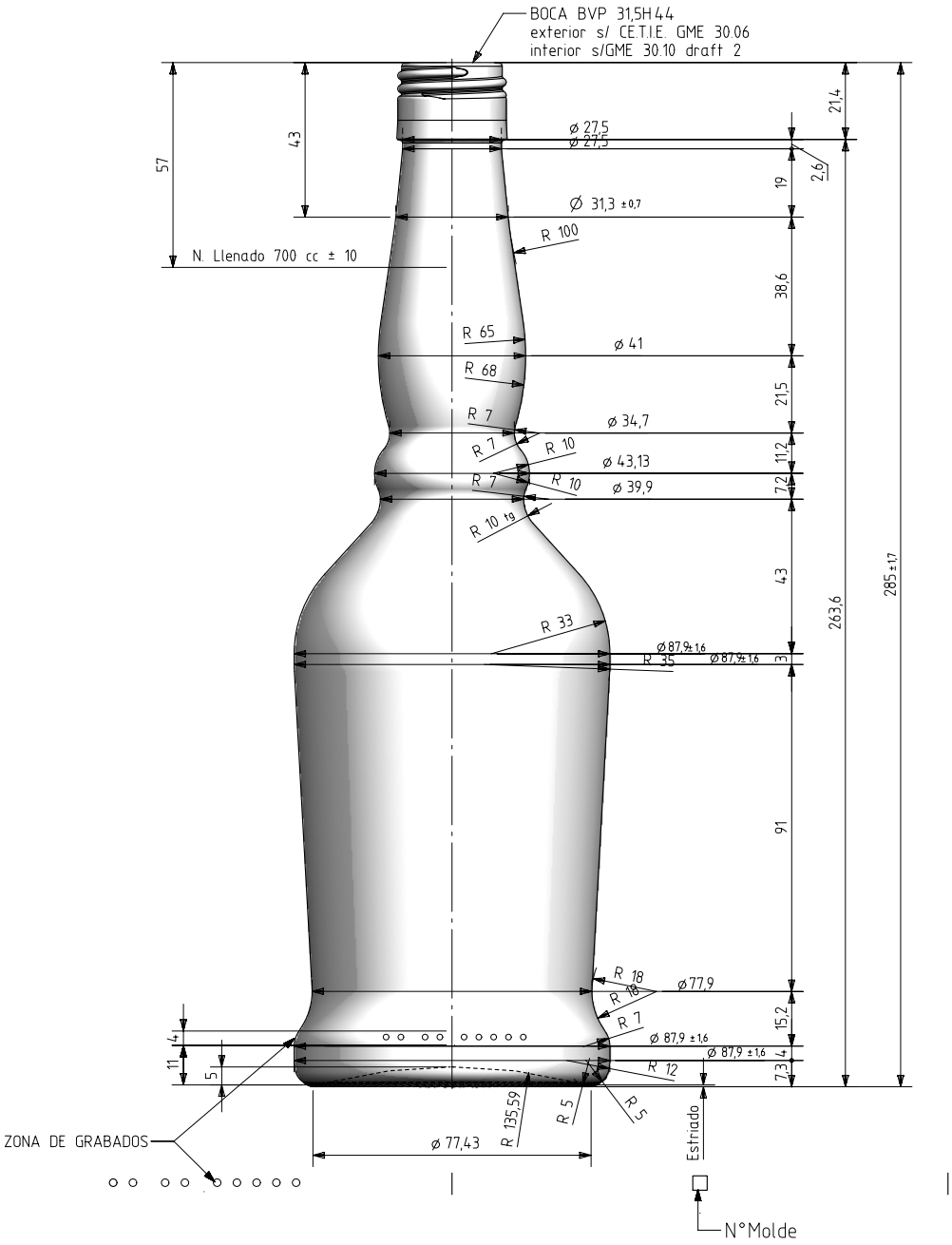

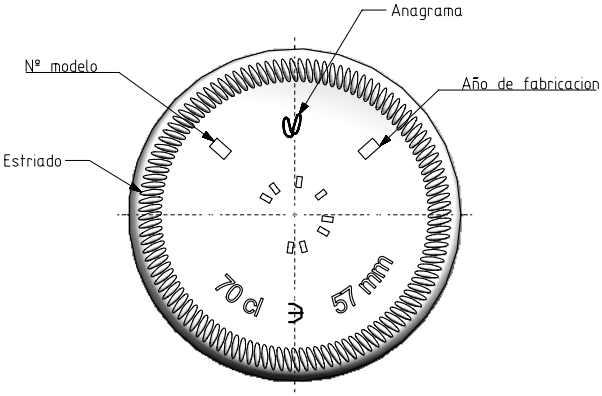

VUE DU FOND

Rev	Modificación / Modification	Fecha/Date	Firma/Sign
.	.		.
.	.		.
4	Modificado talon	11-02-14	JAU
3	Aligeramiento de 520gr	23-05-13	JAU
2	Aligeramiento de 535gr	16-03-10	JAU
1	Mis à jour	26-06-08	M.A.

Este plano es propiedad de Vidrala, no puede ser reproducido ni comunicado sin nuestro permiso.
Las cotas no toleradas son aproximadas.
Especification agreements are based on toleranced dimensions only. Do not scale drawing, copyright reserved
Not to be copied in Whole or part without written permission from vidrala.
All dimensions are in milimeters

Peso aprox / Weight approx	500	gr
Capacidad N. llenado / Fillpoint Capacity	700	cc± 10 a 57,0 mm
Capacidad a verter / Brimfull Capacity	722,0	cc± aprox
Cámara expansión / Expansion Chamber	3,1	%
Recipiente medida / Meas cap	SI	
Angulo de volcado / Tilt angle	22,8°	
Carbonatación / Gas vol	0,0	Vol.CO2 máx
Presión int. max. (20°) / Max Pressure (20°):	0,00	Bar
Resistencia. choque térmico / Thermal Shock Max:	42	°C

vidrala

Product Design Office
www.vidrala.com

Dibujado / Des :	J-L. Brunelli	CAD:	9637-4.prt
Fecha / Date	09-05-08	Anula / Annuls:	9637-3
Escala / Escale:	1/1	N°Plano: Drawing N°: 59,5%	9637-4
Retornable / Refillable	NO		
Modelo: Code:	4637/411	Ecossaise à talon 70cl	