1 Quai du Président Wilson,
33130 Bordeaux, Francia
Tel. +33 5 56 20 59 89
commercial.france@vidrala.com

RHIN ALTA 75 CL

Características del producto:

Código	1131/242
Capacidad	750 ml
Boca	CORCHO CETIE
Colores	
Peso	535 gr
Altura total	350.50 mm
Diámetro	76.10 mm
Palé	1.338 unidades

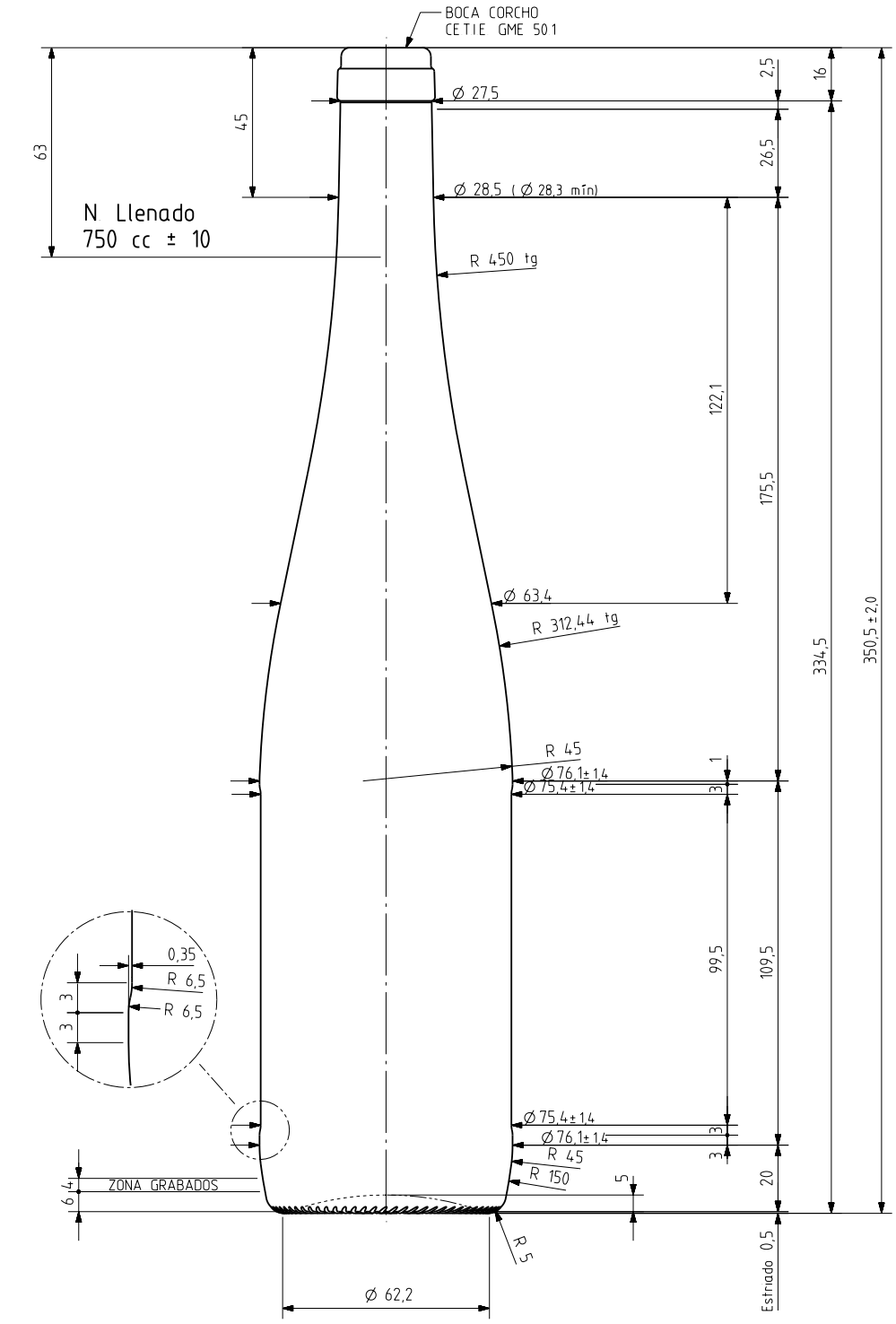

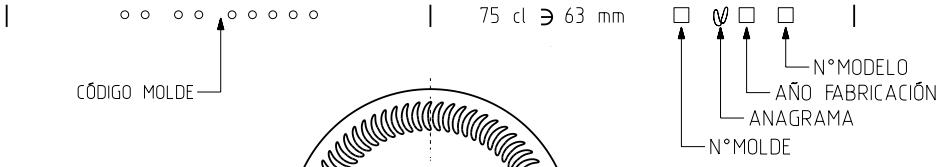

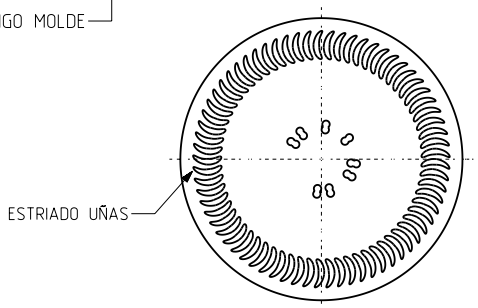

VISTA DEL FONDO

Ref	Modificación	Fecha	Firma
17	Altura Guardaetiqueta de 99,5 (antes 96,5)	17-05-10	ALR
16	Guardaetiqueta, Ø max 76,1 y peso 535 gr	23-03-10	ALR
15	Se añade carbonatación 3 vol CO2	17-08-05	JUL
14	Cambio de modelo de boca	14-01-05	Ochoa

Este plano es propiedad de Vidrala y no puede ser reproducido ni comunicado sin nuestro permiso
Las cotas no toleradas son aproximadas 60,5%
Observaciones

Peso aprox 535 gr
Capacidad n llenado 750 cc± 10 a63 mm
Capacidad a verter 770 cc± aprox
Recipiente medida SI
Resistencia choque térmico 42 °C
Cámara expansión 2,7 %
Carbonatación 3,0 Vol CO2 máx
Angulo de volcado 14,1 °

Dibujado ALR
Conforme
Fecha 23-03-10
Escalas 1/1
NºPlano 5076-17

RHIN 75 cl ALTA

Conforme cliente
Firma Fecha

Modelo 1131/242
Anula 5076-16
CAD 5076-17prt

vidrala