Barrio Munegazo 22
01400 Llodio (Alava)
Tel. 946719710
comercial@vidrala.com

GIN 1 L

Product characteristics

Code	1738/610
Capacity	1000 ml
Colours	
Weight	565 gr
Overall height	239.00 mm
Diameter	99.90 mm
Palet	1.200 units

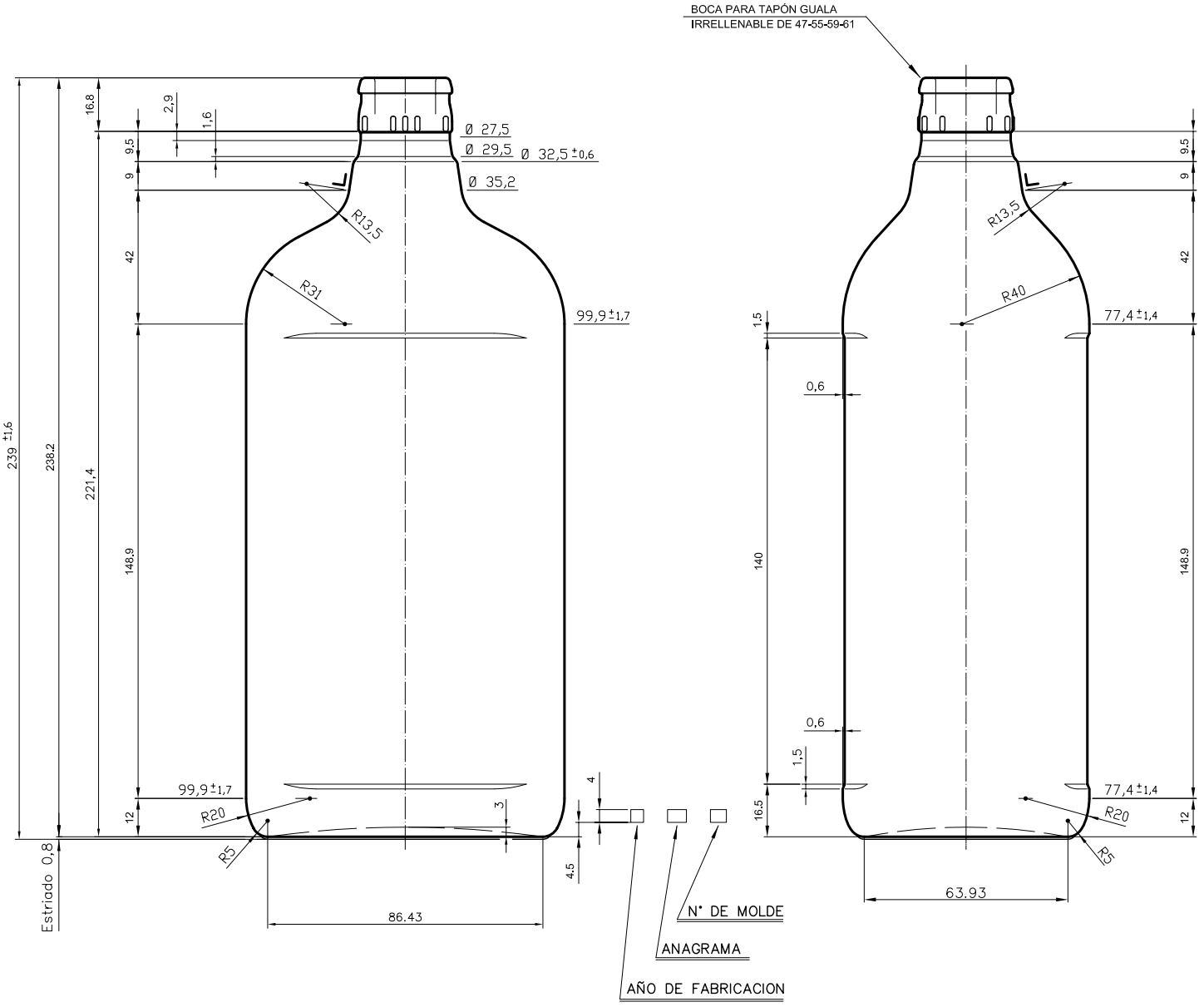

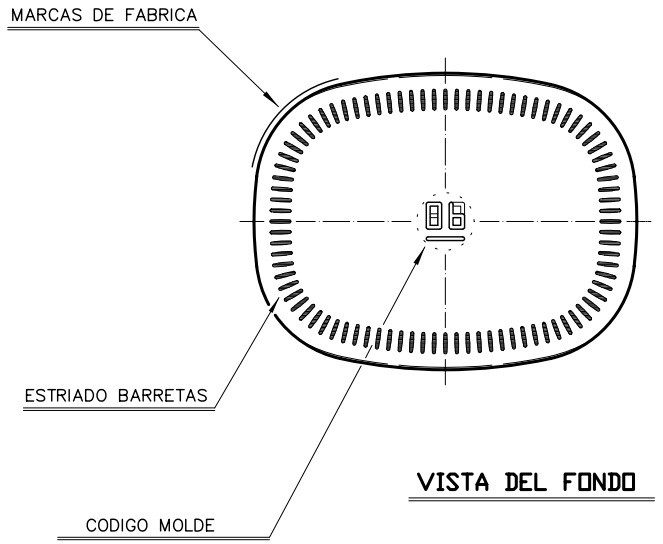

VISTA DEL FONDO

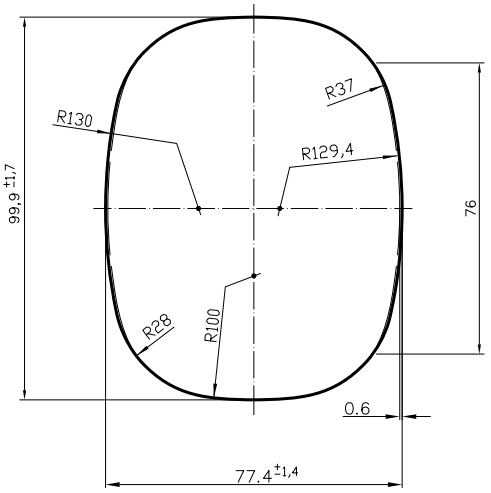

				Peso aprox.: 565 gr	Dibujado: Ormazabal	vidrala
				Capacidad n. llenado: cc ± a mm	Conforme:	
				Capacidad a verter: 1025 cc ± 10.3	Fecha: 15-06-92	
				Recipiente medida: NO	Escalas: 1:1	Nº Plano: 5933-5
				Resistencia choque térmico: 42 °C	GINEBRA 1 L STD.	
5	Actualización del código/cambio cód. de boca	05-12-07	JUL	Cámara expansión: %		
Ref	Modificación	Fecha	Firma	Carbonatación: Vol. CO_2 máx	Conforme Cliente Fecha Firma	Modelo: 1738/610
Este plano es propiedad de Vidrala y no puede ser reproducido ni comunicado sin previa autorización. Las cotas no toleradas son aproximadas.	Observaciones:			Ángulo de volcado: °		ANULA: 5933-4 CAD: 5933-5