Barrio Munegazo 22
01400 Llodio (Alava)
Tel. 946719710
comercial@vidrala.com

LACTEOS 20 CL

Product characteristics

Code	1923/101
Capacity	223 ml
Finish	CROWN 26 L
Colours	
Weight	130 gr
Overall height	157.50 mm
Diameter	55.20 mm
Palet	5.733 units

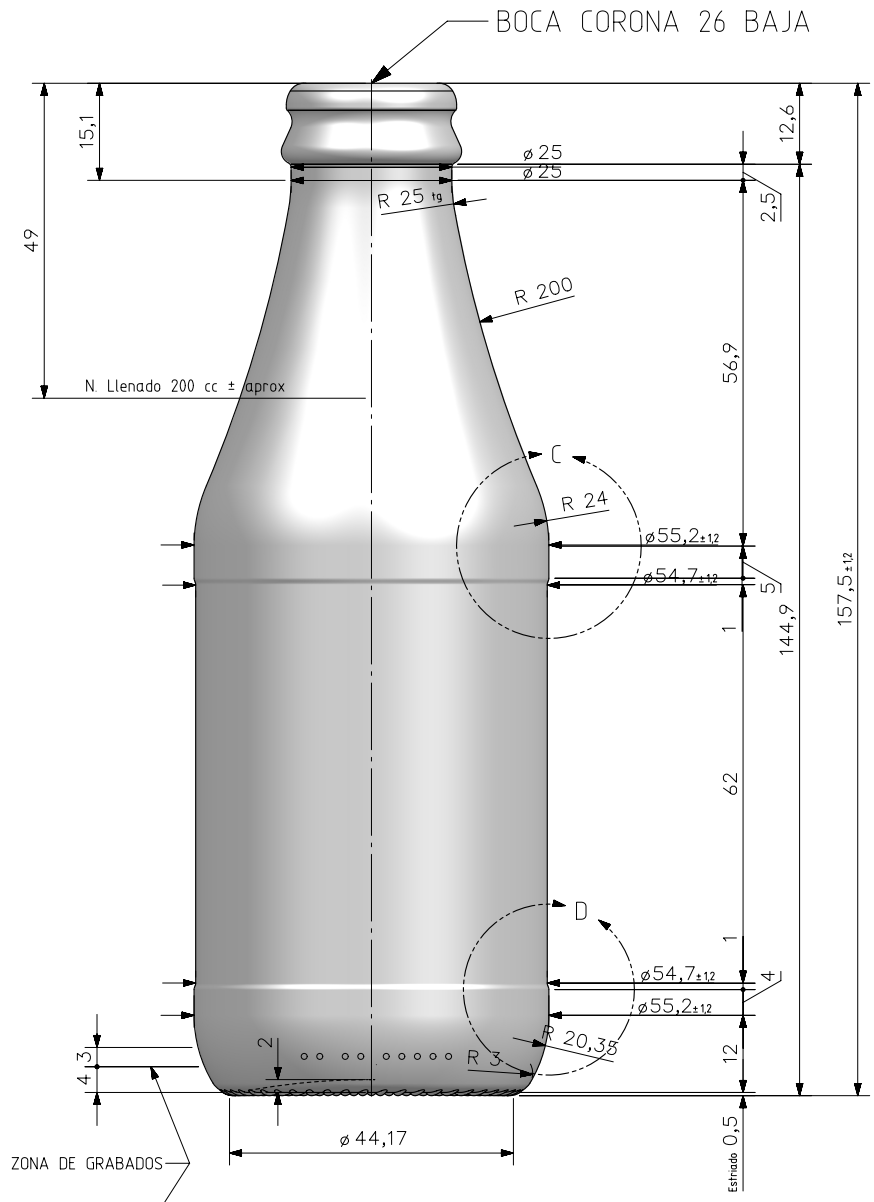

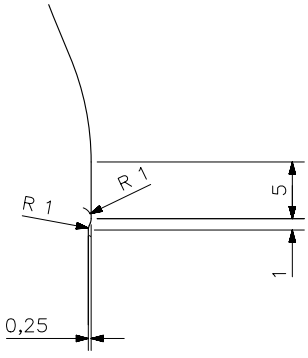

DETALLE C
ESCALA 3:1

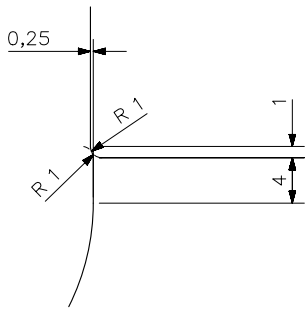

DETALLE D
ESCALA 3:1

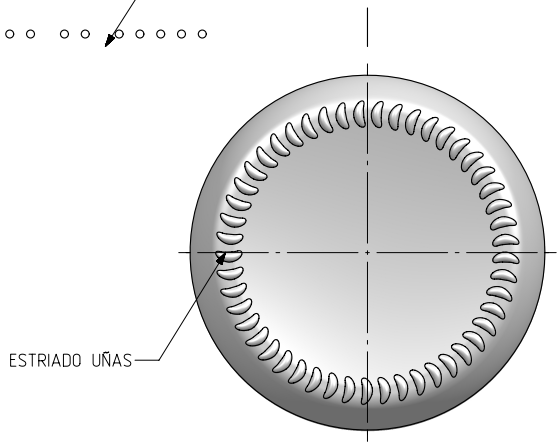

VISTA DEL FONDO

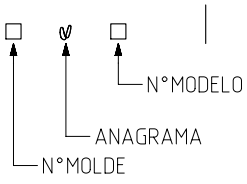

Rev	Modificación / Modification	Fecha/Date	Firma/Sign
A1	Carboantación antes 3,5	28-02-22	AEA
A	Carbonatación antes 0	28-08-13	AEA

Este plano es propiedad de Vidrala, no puede ser reproducido ni comunicado sin nuestro permiso.
Las cotas no toleradas son aproximadas.
Specification agreements are based on tolerated dimensions only. Do not scale drawing, copyright reserved
Not to be copied in Whole or part without written permission from vidrala.
All dimensions are in millimeters

Peso aprox / Weight approx	130 gr
Capacidad N. llenado / Fillpoint Capacity	200 cc± aprox a 49 mm
Capacidad a verter / Brimfull Capacity	223 cc±
Cámara expansión / Vacuity	11,5 % 23 cc
Recipiente medida / Meas cap	NO
Angulo de volcado / Tilt angle	20,7°
Carbonatación / Gas vol	1,6 Vol.CO2 máx
Presión larga duración / Long Term pressure: 4 Bar Max	Páster: SI
Resistencia. choque térmico / Thermal Shock Max: 61,6°C	42 °C

vidrala

Product Design Office
www.vidrala.com

Dibujado / Des : A. Etxebarria	CAD: 6965-A1.prt
Fecha / Date: 13/10/10	Anula / Annuls: 6965-2
Escala / Scale: 1/1	N° Plano: Drawing N°: 61,6% 6965-A1
Retornable / Returnable NO	
Modelo: Code: 1923/101	LACTEOS 20CL