Barrio Munegazo 22
01400 Llodio (Alava)
Tel. 946719710
comercial@vidrala.com

OPERA NATURA 75 CL

Características do produto

Código	1334/320
Capacidade	750 ml
Boca	CAVA 29
Cores	
Peso	835 gr
Altura Total	300.00 mm
Diâmetro	88.20 mm
Palete	1.002 Unidades

Canulaje ∅ 16,5 min

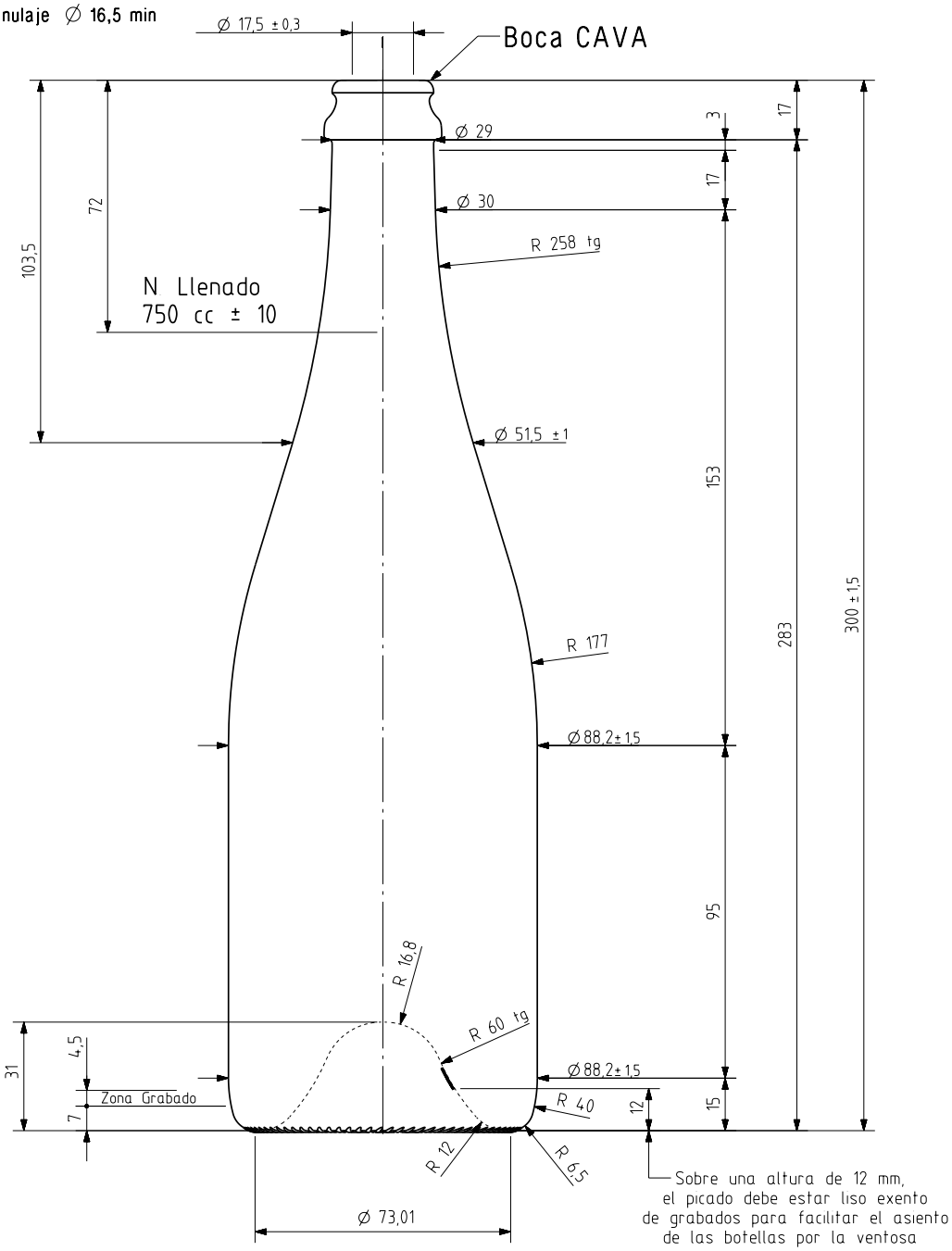

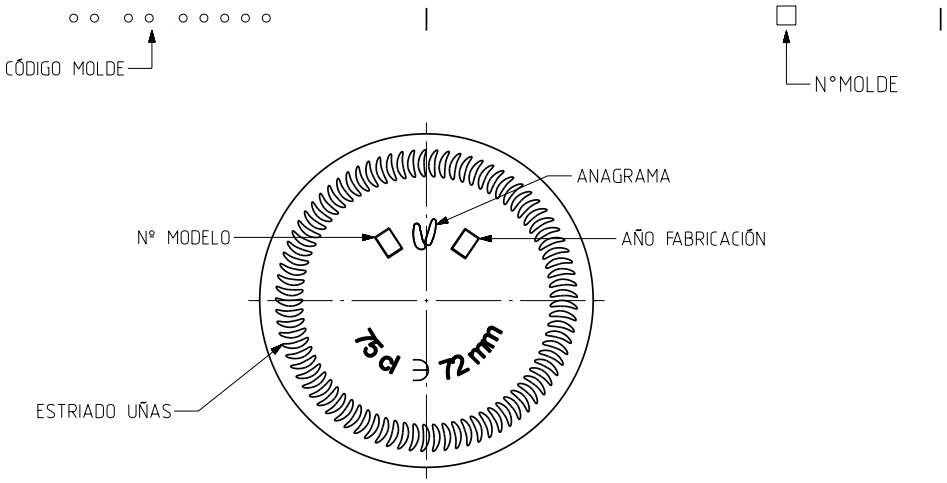

VISTA DEL FONDO

NOTA Las tolerancias de diámetro y altura son inferiores a las indicadas en la norma NF H 35 077

Ref	Modificación	Fecha	Firma
3	Nueva denominación OPERA NATURA 75	08-03-11	ALR
2	Modificación general	17-08-10	ALR
1	Modificación general	29-03-10	JOJ

Este plano es propiedad de Vidrala y no puede ser reproducido ni comunicado sin nuestro permiso. Las cotas no toleradas son aproximadas 65,6%

Observaciones

Peso aprox 835 gr	Dibujado J. Ochoa
Capacidad n llenado 750 cc± 10 a72 mm	Conforme
Capacidad a verter 775 cc± aprox	Fecha 29-12-09
Recipiente medida SI	Escalas 1/1
Resistencia choque térmico 42 °C	
Cámara expansión 3,3 %	
Carbonatación 4,5 Vol CO2 máx	Conforme cliente Firma Fecha
Angulo de volcado 20,6 °	

vidrala

NºPlano 6898-3

OPERA NATURA 75 cl

Modelo 1334/320

Anula 6898-2 | CAD 6898-3prt