1 Quai du Président Wilson,
33130 Bordeaux, Francia
Tel. +33 5 56 20 59 89
commercial.france@vidrala.com

RHUM 50 CL VERPLAST

Características del producto:

Código	4609/04
Capacidad	500 ml
Boca	VERPLAST 29/21
Colores	
Peso	300 gr
Altura total	242.50 mm
Diámetro	68.30 mm
Palé	2.160 unidades

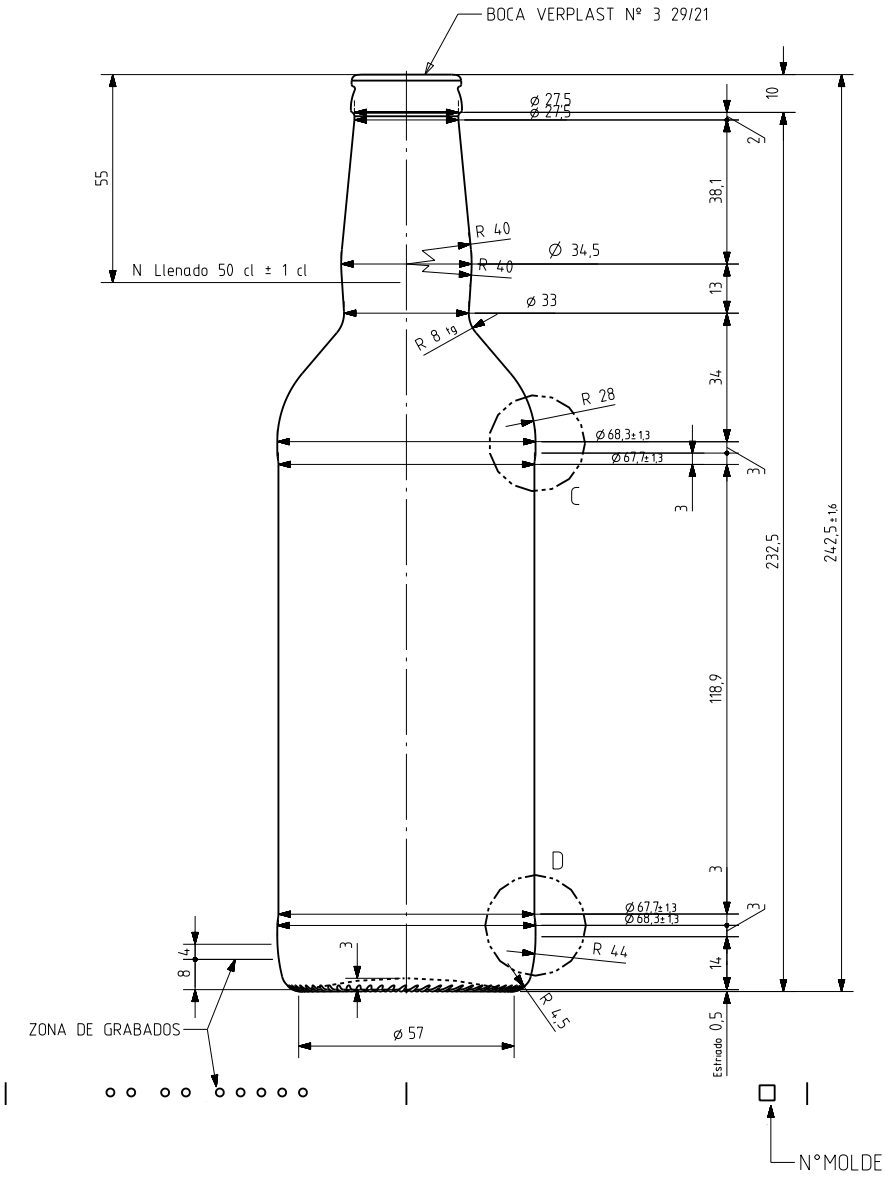

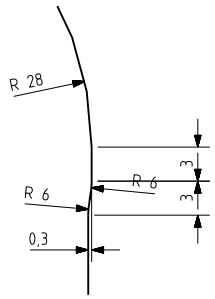

DETALLE C
ESCALA 3:1

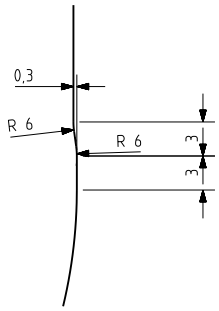

DETALLE D
ESCALA 3:1

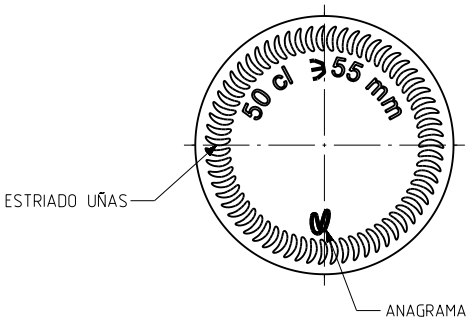

VISTA DEL FONDO

				Peso aprox 300 gr	Dibujado E Albaizar
				Capacidad n llenado 500 cc± 10 a55 mm	Conforme
				Capacidad a verter 525 cc± aprox	Fecha 05-11-08
				Recipiente medida SI	Escalas 1/1
				Resistencia choque térmico 42 °C	½ LITRE RHUM
				Cámara expansión 5,0 %	
Ref	Modificación	Fecha	Firma	Carbonatación 0,0 Vol CO2 máx	Conforme cliente Firma Fecha
Este plano es propiedad de Vidrala y no puede ser reproducido ni comunicado sin nuestro permiso. Las cotas no tituladas son aproximadas		Observaciones		Angulo de volcado 17,4 °	

vidrala

NºPlano 9611-A

Modelo 4609/04

Anula CAD 9611-A.prt