Barrio Munegazo 22
01400 Llodio (Alava), Spain
Tel. 946719750
export@vidrala.com

1 L MCA

Product characteristics

Code	4310/424
Capacity	1000 ml
Colours	
Weight	750 gr
Overall height	314.00 mm
Diameter	87.50 mm
Palet	1.002 units

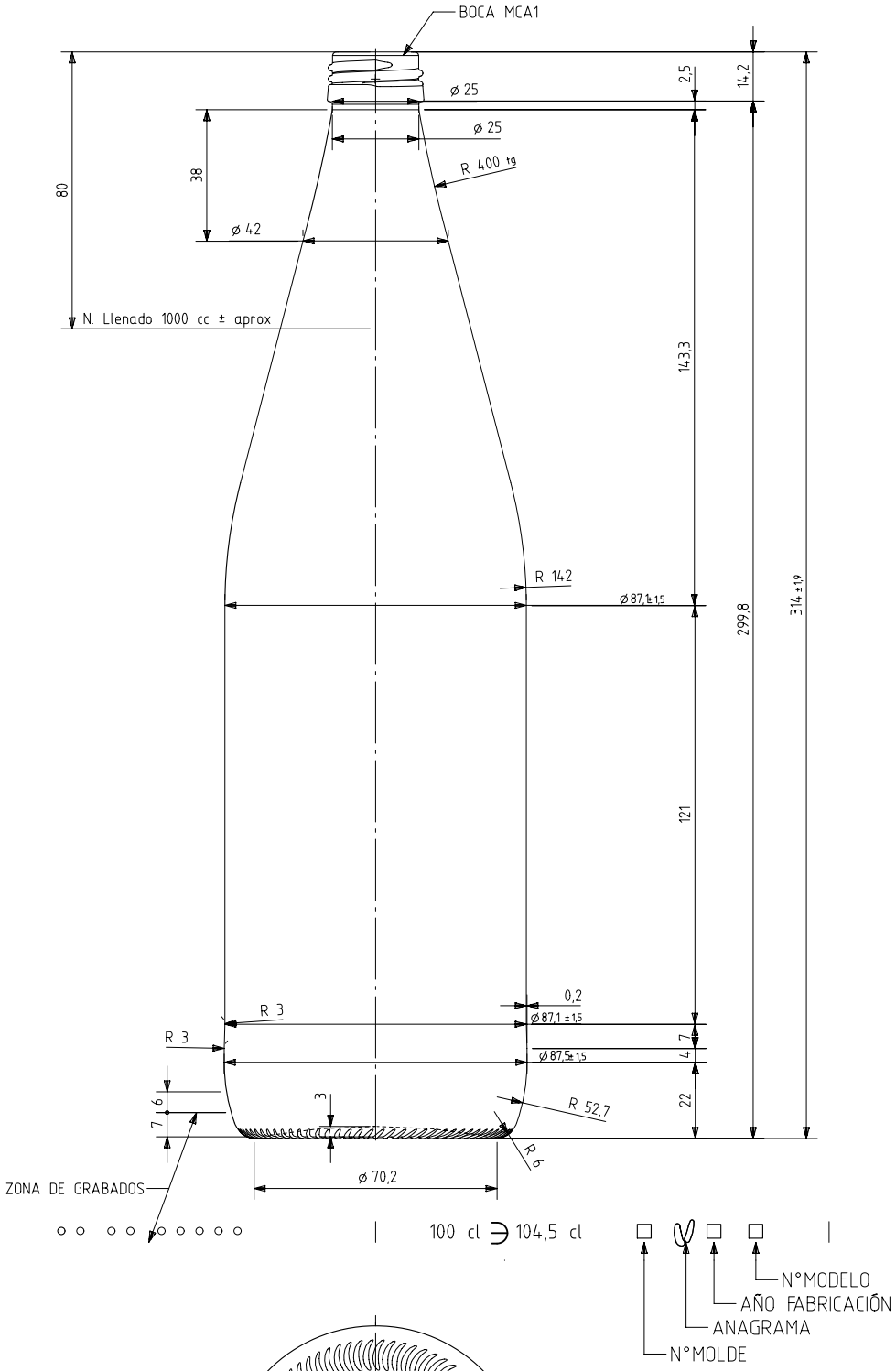

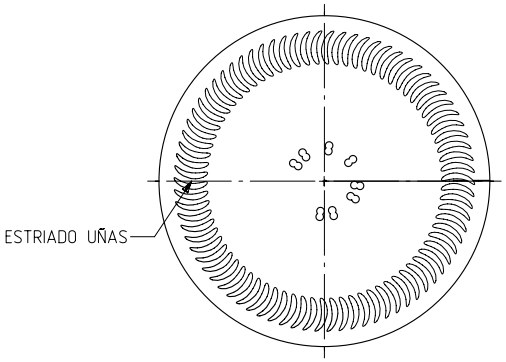

VISTA DEL FONDO

				Peso aprox 750 gr	Dibujado: AEA
				Capacidad n. llenado: 1000 cc ± aprox a 80,0mm	Fecha: 21-07-11
				Capacidad a verter: 1045,0cc ± 10	Escalas: 1/1
				Recipiente medida SI	NºPlano: 9510-2
				Resistencia choque térmico: 42 °C	Anula: 9510-1 CAD: 9510-2.prt
				Cámara expansión: 4,5 %	RETORNABLE SI
-2	Aumenta D ZCI (scuffing)	21-7-11	AEA	Presión interna max.(20º) ☐ Bar	Modelo: 4310/424
Ref	Modificación	Fecha	Firma	Carbonatación: 5,0 Vol.CO2 máx	1L MCA Haut
Este plano es propiedad de Vidrala y no puede ser reproducido ni comunicado sin nuestro permiso. Las cotas no toleradas son aproximadas 62,1%	Observaciones:			Angulo de volcado: 16,8 °	

vidrala