Barrio Munegazo 22
01400 Llodio (Alava)
Tel. 946719710
comercial@vidrala.com

# HUILE 25 CL PP 35

Caractéristiques du produit

| | |
|---|---|
| **Code** | 1973/34 |
| **Capacité** | 250 ml |
| **Bague** | PP 35 |
| **Couleurs** | |
| **Poids** | 160 gr |
| **Hauteur totale** | 168.80 mm |
| **Diamétre** | 53.00 mm |
| **Palette** | 4.598 Unités |

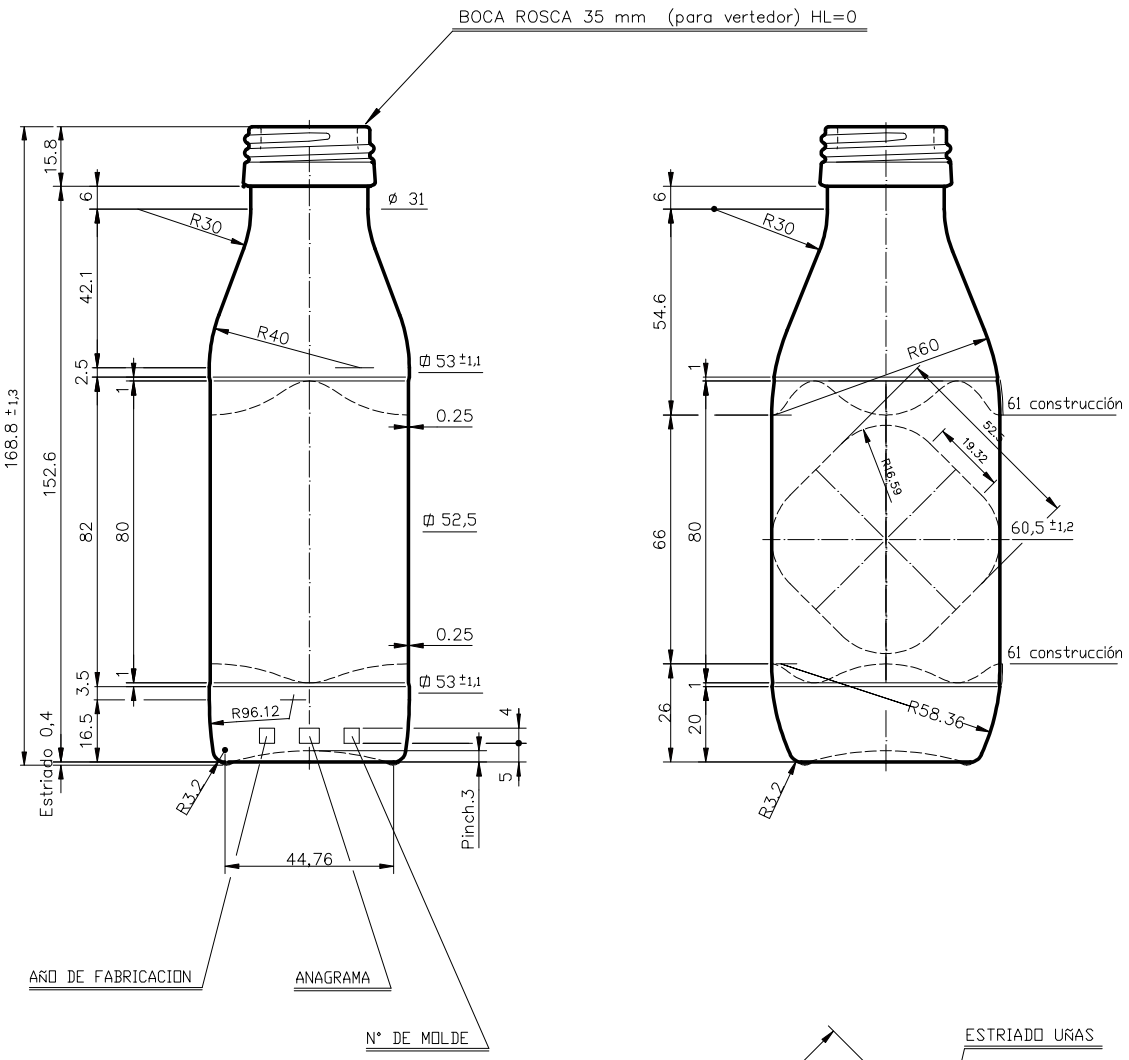


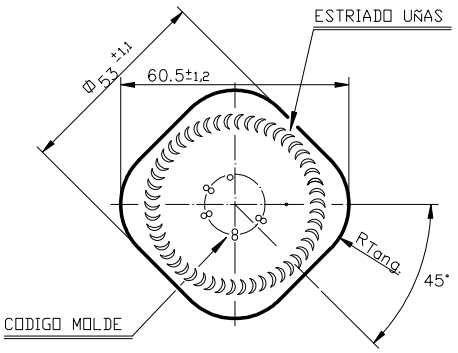


VISTA DEL FONDO

| | | | |
|---|---|---|---|
| - | Se añade seccion zona etiquetable | 04-02-13 | JAU |
| Ref | Modificación | Fecha | Firma |

Este plano es propiedad de Vidrala y no puede ser reproducido ni comunicado sin previa autorización. Las cotas no tolaradas son aproximadas.

Observaciones:

| | |
|---|---|
| Peso aprox.: | 160 gr |
| Capacidad n. llenado: | cc ± a mm |
| Capacidad a verter: | 270 cc ± 6 |
| Recipiente medida: | NO |
| Resistencia choque térmico: | 42 °C |
| Cámara expansión: | % |
| Carbonatación: | Vol. $CO_2$ máx |
| Ángulo de volcado: | ° |

| | |
|---|---|
| Dibujado: | Ormazabal |
| Conforme: | |
| Fecha: | 15-01-97 |
| Escalas: | 1:1 |
| Nº Plano: | 6005-B |

ACEITE 25 cl PP 35

Conforme Cliente Fecha Firma

Modelo: 1973/34

ANULA: CAD: 6005-B.dwg