Vieira de Leiria 1
2430-300 MARINHA GRANDE
Tel. +351244555010
vendas@vidrala.com

BD TRADITION NATURA 75 CL

Product characteristics

Code	2123/242
Capacity	750 ml
Finish	CETIE
Colours	
Weight	500 gr
Overall height	301.00 mm
Diameter	75.60 mm
Palet	1.561 units

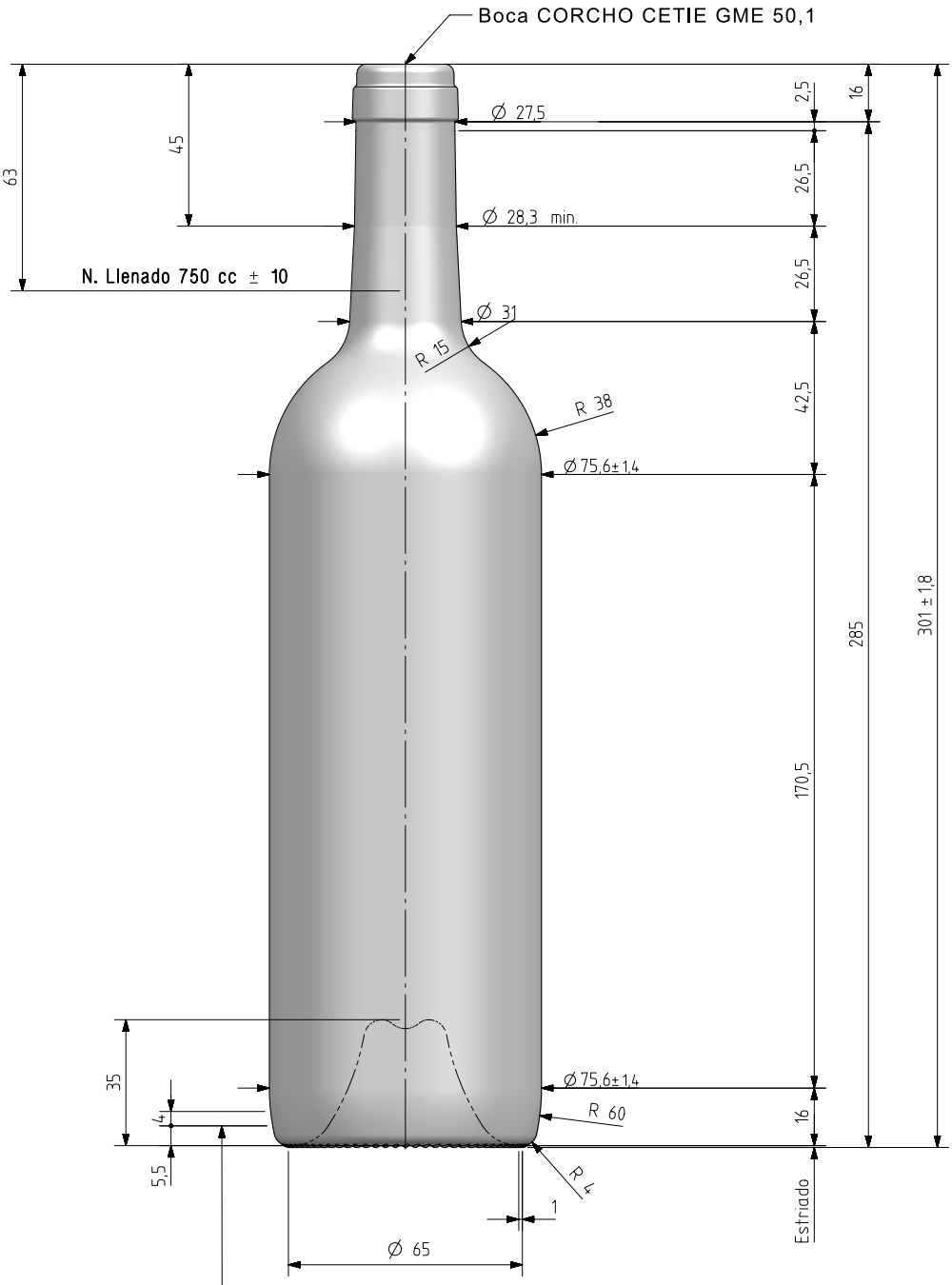

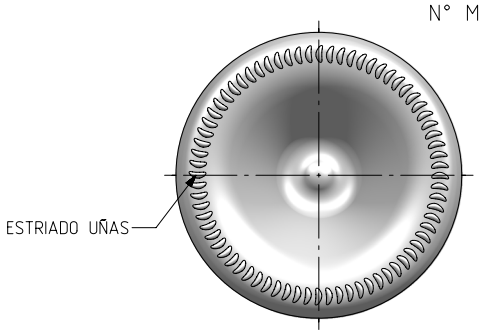

VISTA DEL FONDO

.	.		.
.	.		.
.	.		.
.	.		.
.	.		.
1	Cambio denominación	30-10-17	A.L.R.
Rev	Modificación / Modification	Fecha/Date	Firma/Sign

Este plano es propiedad de Vidrala, no puede ser reproducido ni comunicado sin nuestro permiso.
Las cotas no toleradas son aproximadas.
Especification agreements are based on toleranced dimensions only. Do not scale drawing, copyright reserved
Not to be copied in Whole or part without written permission from vidrala.
All dimensions are in milimeters

Peso aprox / Weight approx	500 gr	
Capacidad N. llenado / Fillpoint Capacity	750 cc± 10 a 63,0 mm	
Capacidad a verter / Brimfull Capacity	770,0 cc± aprox	
Cámara expansión / Expansion Chamber	2,7 %	
Recipiente medida / Meas cap	SI	
Angulo de volcado / Tilt angle	16,9°	
Carbonatación / Gas vol	0,0 Vol.CO2 máx	
Presión larga duración / Long Term pressure:	0 Bar Max	Pâster: NO
Resistencia. choque térmico / Thermal Shock Max:	42 °C	

vidrala

Product Design Office
www.vidrala.com

Dibujado / Des : A.L.R.	CAD: 8505-1prt
Fecha / Date 15-11-16	Anula / Annuls: 8505
Escala / Escale: 1:1	N°Plano: Drawing N°: 8505-1
Retornable / Refillable NO	58,5%
Modelo: Code: 2123/242	BD TRADITION NATURA 75 cl.