1 Quai du Président Wilson,
33130 Bordeaux, Francia
Tel. +33 5 56 20 59 89
commercial.france@vidrala.com

MARISMA NATURA 1 L

Caractéristiques du produit

Code	2704/610
Capacité	1000 ml
Bague	GUALA
Couleurs	
Poids	435 gr
Hauteur totale	302.00 mm
Diamétre	82.60 mm
Palette	1.225 Unités

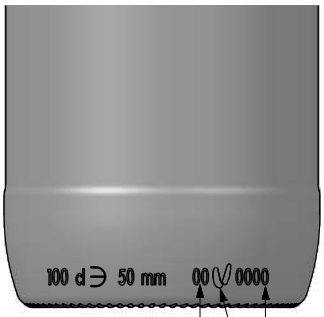

N° MODELO
(JOB No)

ANAGRAMA
(PUNTMARK VIDRALA)

N° MOLDE
(CAVITY NUMBER)º

VISTA FRONTAL
(FRONT VIEW)

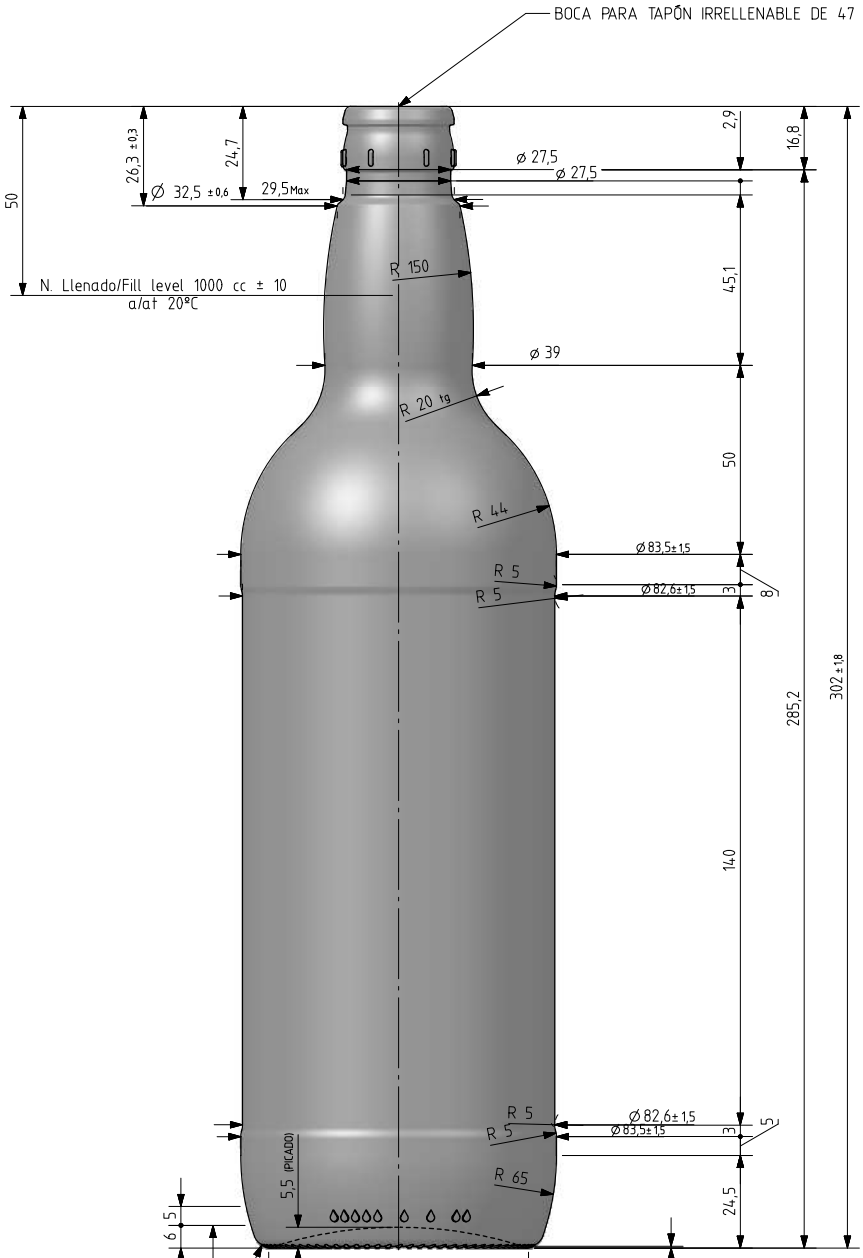

VISTA TRASERA
(BACK VIEW)

ZONA DE GRABADOS / HEEL EMBOSSING
(Opuesto al código de ptos / Opossite to dot code)

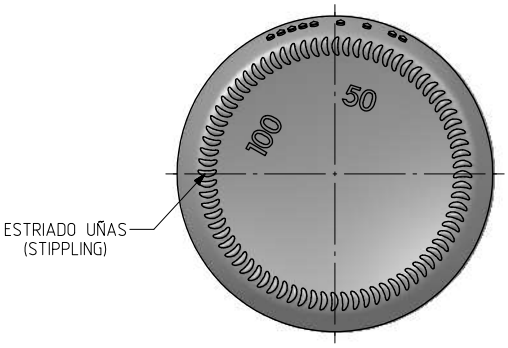

ESTRIADO UÑAS
(STIPPLING)

VISTA DEL FONDO
(BOTTOM VIEW)

natura
menos es más

Rev	Modificación / Modification	Fecha/Date	Firma/Sign
4	Geometría	20-4-20	AEA
3	Aligeramiento y geometría	24-3-20	AEA

Este plano es propiedad de Vidrala, no puede ser reproducido ni comunicado sin nuestro permiso.
Las cotas no toleradas son aproximadas.
Specification agreements are based on tolerated dimensions only. Do not scale drawing, copyright reserved
Not to be copied in Whole or part without written permission from vidrala.
All dimensions are in millimeters

Peso aprox / Weight approx	435 gr		
Capacidad N. llenado / Fillpoint Capacity	1000 cc± 10 a 50 mm		
Capacidad a verter / Brimfull Capacity	1025 cc± aprox		
Cámara expansión / Vacuity	2,5 %	25 cc	
Recipiente medida / Meas cap	SI		
Angulo de volcado / Tilt angle	17,3°		
Carbonatación / Gas vol	0,0 Vol.CO2 máx		
Presión larga duración / Long Term pressure:	0 Bar Max	Pâster:	NO
Resistencia. choque térmico / Thermal Shock Max:	42 °C		

vidrala
Product Design Office
www.vidrala.com

Dibujado / Des : AEtxebarria	CAD: 7904-4.prt
Fecha / Date. 26-02-20	Anula / Annuls:
Escala / Scale: 1:1	N°Plano: Drawing N°: 7904-4
Retornable / Returnable NO	67,9%
Modelo: Code: 2704/610	MARISMA NATURA 1L