Barrio Munegazo 22
01400 Llodio (Alava)
Tel. 946719710
comercial@vidrala.com

BD VIVA NATURA 75 CL BVS

Características del producto:

Código	1141/477
Capacidad	750 ml
Boca	BVS 30 H
Colores	
Peso	360 gr
Altura total	288.50 mm
Diámetro	74.50 mm
Palé	1.624 unidades

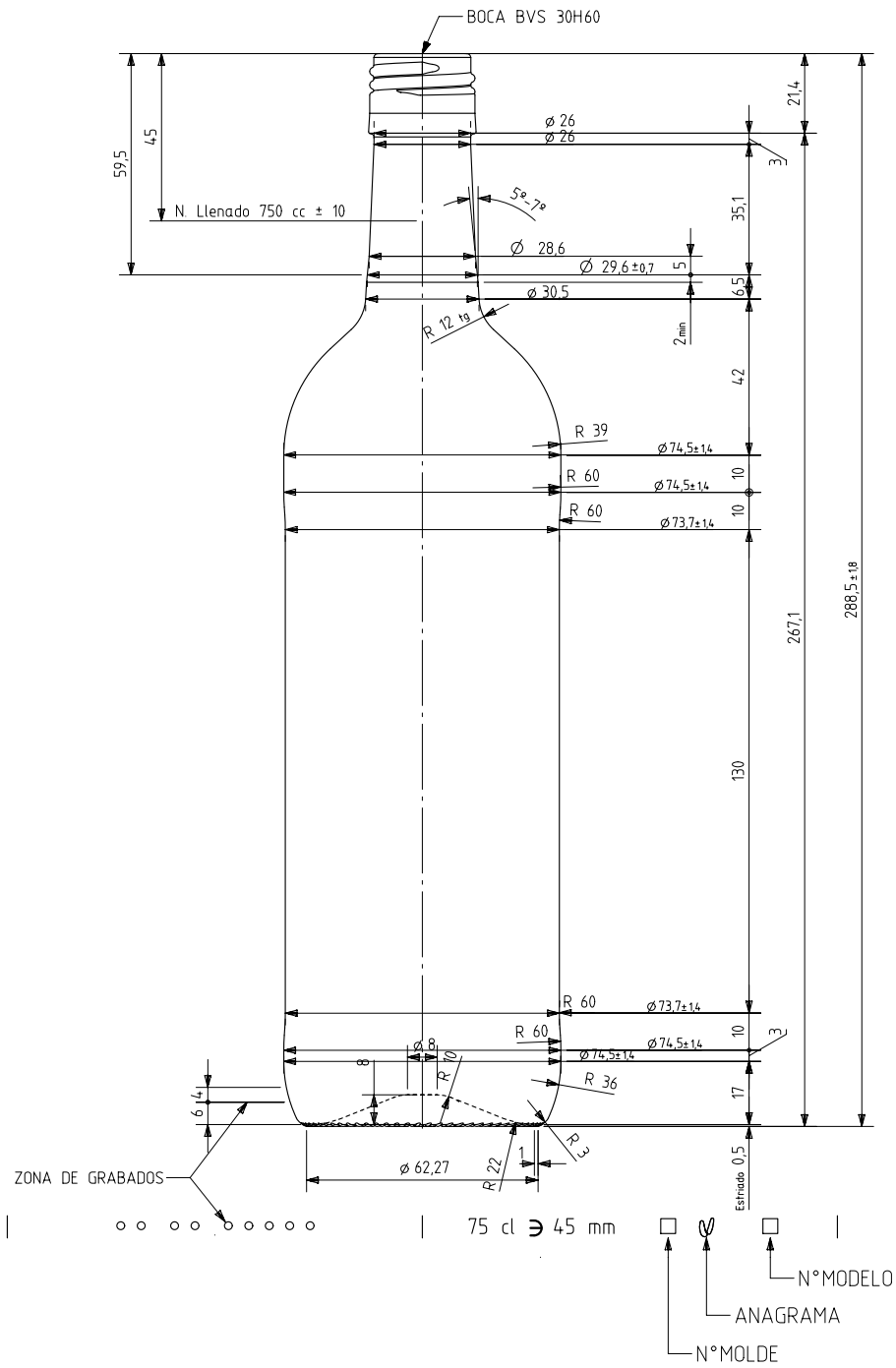

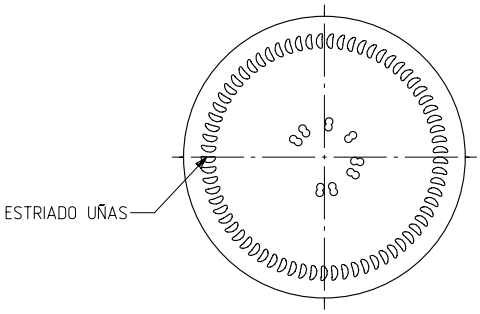

VISTA DEL FONDO

Ref	Modificación	Fecha	Firma
5	Cambio de Boca 476 a 477	04-05-16	JAU
4	Modificación de perfil.	09-08-10	AMC
3	Se modifica cuello	19-01-10	JRA
2	Se pasa a boca H60	15-09-09	JOJ
1	Se reduce la altura 1 mm	24-07-09	JOJ

Este plano es propiedad de Vidrala y no puede ser reproducido ni comunicado sin nuestro permiso.
Las cotas no tolerados son aproximadas 65,3%
Observaciones:

Peso aprox 360 gr
Capacidad n. llenado: 750 cc± 10 a45 mm
Capacidad a verter: 765 cc± aprox
Recipiente medida SI
Resistencia choque térmico: 42 °C
Cámara expansión: 2,0 %
Carbonatación: 0,0 Vol.CO2 máx
Angulo de volcado: 16,0 °

Dibujado: E. Albaizar
Conforme:
Fecha: 10-03-09
Escalas: 1/1

vidrala

NºPlano: 6862-5

BORDELESA VIVA BVS 75 CL

Conforme cliente:
Firma Fecha

Modelo: 1141/477
Anula: 6862-4
CAD: 6862-5.prt