1 Quai du Président Wilson,
33130 Bordeaux, Francia
Tel. +33 5 56 20 59 89
commercial.france@vidrala.com

BG CLASSIQUE 75 CL

Caractéristiques du produit

Code	4599/241
Capacité	750 ml
Bague	CARRÉE
Couleurs	
Poids	575 gr
Hauteur totale	297.00 mm
Diamétre	82.20 mm
Palette	1.078 Unités

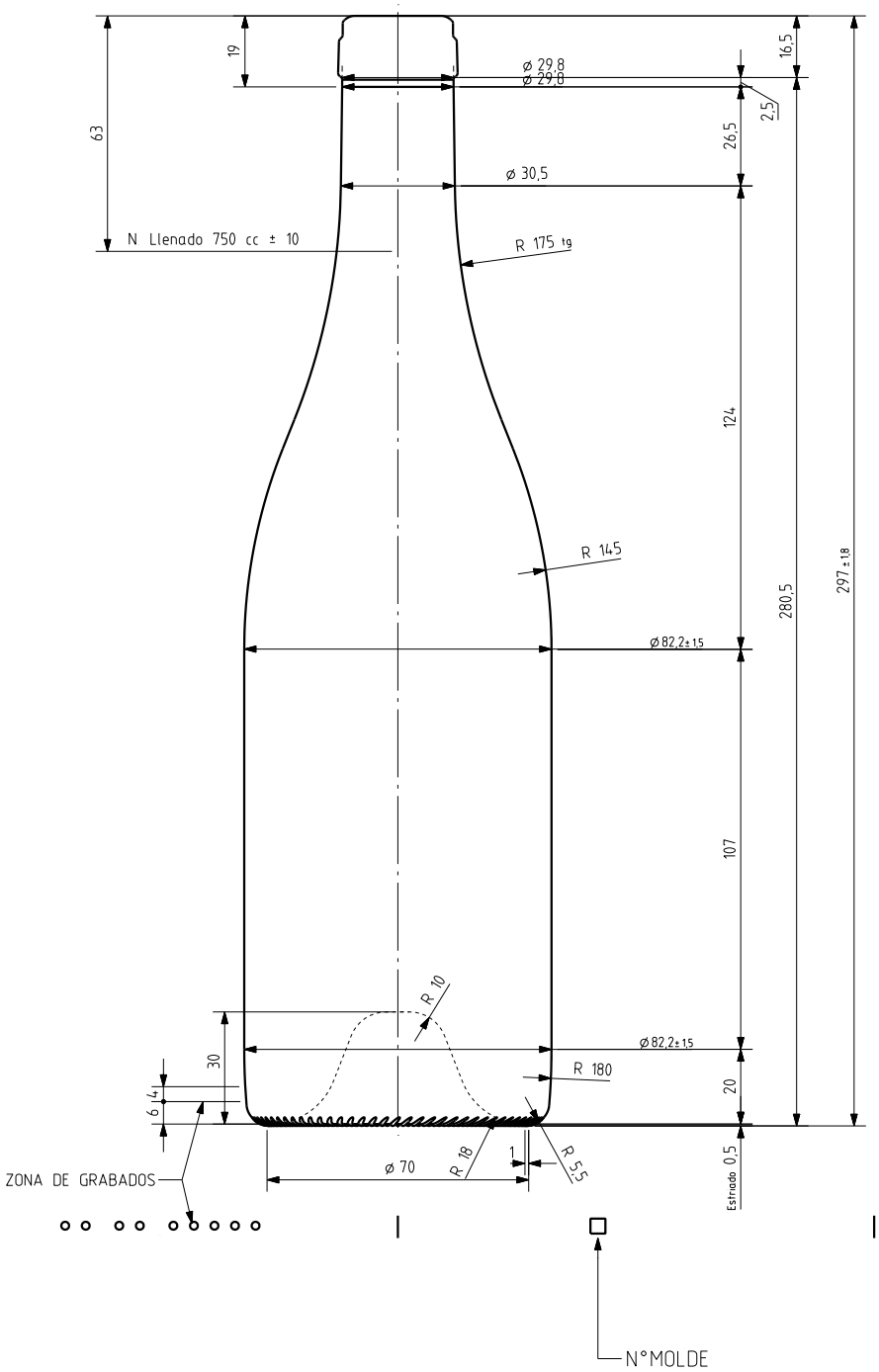

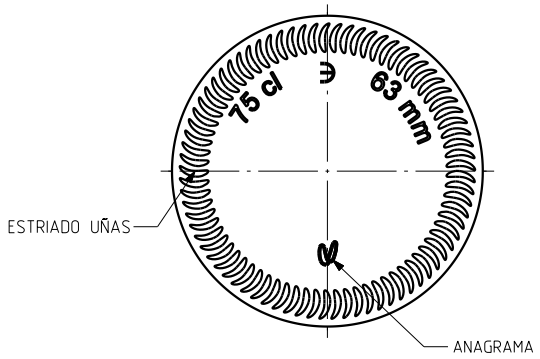

VISTA DEL FONDO

Ref	Modificación	Fecha	Firma
2	Aligermiento de 595gr a 575gr	18-12-09	JAU
1	Mis à jour	18-06-08	M A

Este plano es propiedad de Vidrala y no puede ser reproducido ni comunicado sin nuestro permiso
Las cotas no toleradas son aproximadas 58,3%
Observaciones

Peso aprox 575 gr
Capacidad n llenado 750 cc± 10 ø63 mm
Capacidad a verter 770 cc± aprox
Recipiente medida SI
Resistencia choque térmico 42 °C
Cámara expansión 2,7 %
Carbonatación 0,0 Vol CO2 máx
Angulo de volcado 19,1 °

Dibujado J-L Brunelli
Conforme
Fecha 29-10-07
Escalas 1/1
NºPlano 9599-2

vidrala

Bourgogne Classique 75cl

Conforme cliente
Firma Fecha

Modelo 4599/241
Anula 9599-1
CAD 9599-2.prt