Vieira de Leiria 1
2430-300 MARINHA GRANDE
Tel. +351244555010
vendas@vidrala.com

BG MAGNUM 1,5 L

Product characteristics

Code	4442/242
Capacity	1500 ml
Finish	CETIE
Colours	
Weight	800 gr
Overall height	350.00 mm
Diameter	107.00 mm
Palet	309 units

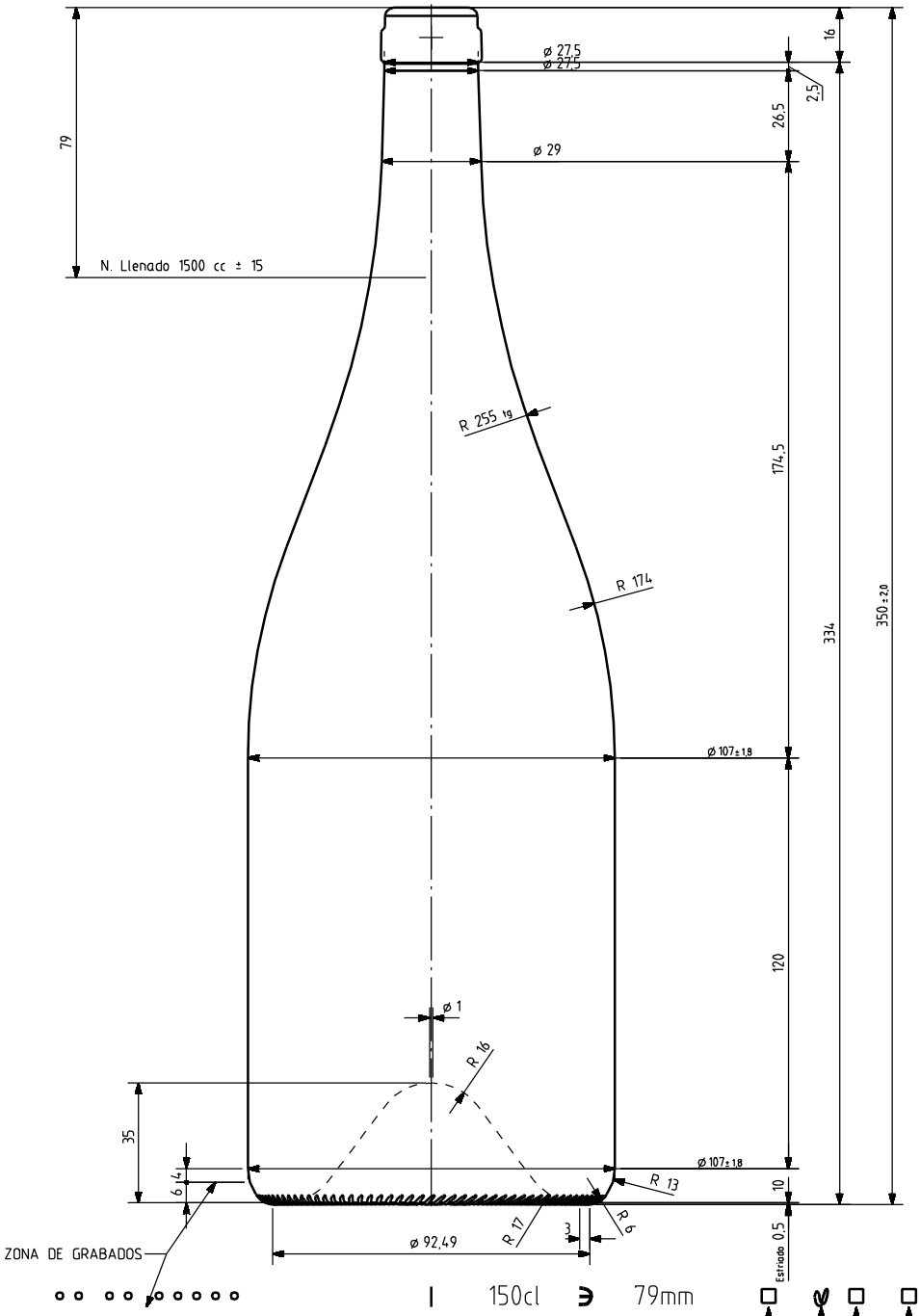

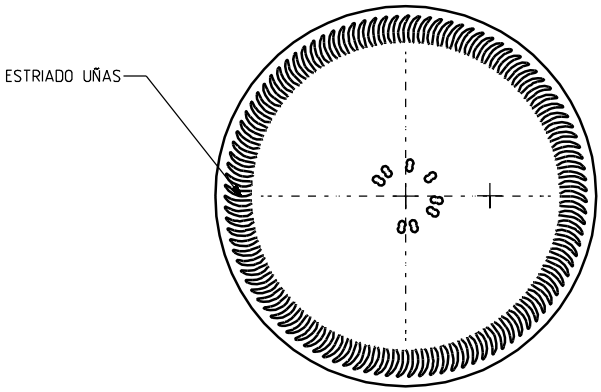

VISTA DEL FONDO

Ref	Modificación	Fecha	Firma
2	Se reduce el peso	13-07-11	JOJ
1	Mise à jour	16-06-08	MA

Este plano es propiedad de Vidrala y no puede ser reproducido ni comunicado sin nuestro permiso. Las cotas no toleradas son aproximadas. 67.1%

Observaciones:

Peso aprox	800 gr
Capacidad n. llenado	1500 cc ± 15 a 79 mm
Capacidad a verter	1530 cc ± aprox
Recipiente medida	SI
Resistencia choque térmico	42 °C
Cámara expansión	2,0 %
Presión max. larga duración	0
Carbonatación	0,0 Vol.CO2 máx
Angulo de volcado	22,8 °

Dibujado	A. Meunier
Fecha	21-11-07
Escalas	1/1
NºPlano	9542-2
Anula	9542-1 CAD: prt
RETORNABLE	NO
Modelo	4442/242

vidrala

BG MAGNUM 1,5 L