Vieira de Leiria 1
2430-300 MARINHA GRANDE
Tel. +351244555010
vendas@vidrala.com

# BG NATURA 75 CL

Caractéristiques du produit

| | |
|---|---|
| **Code** | 1070/242 |
| **Capacité** | 750 ml |
| **Bague** | CORCHO CETIE |
| **Couleurs** | |
| **Poids** | 360 gr |
| **Hauteur totale** | 279.00 mm |
| **Diamétre** | 80.40 mm |
| **Palette** | 1.000 Unités |

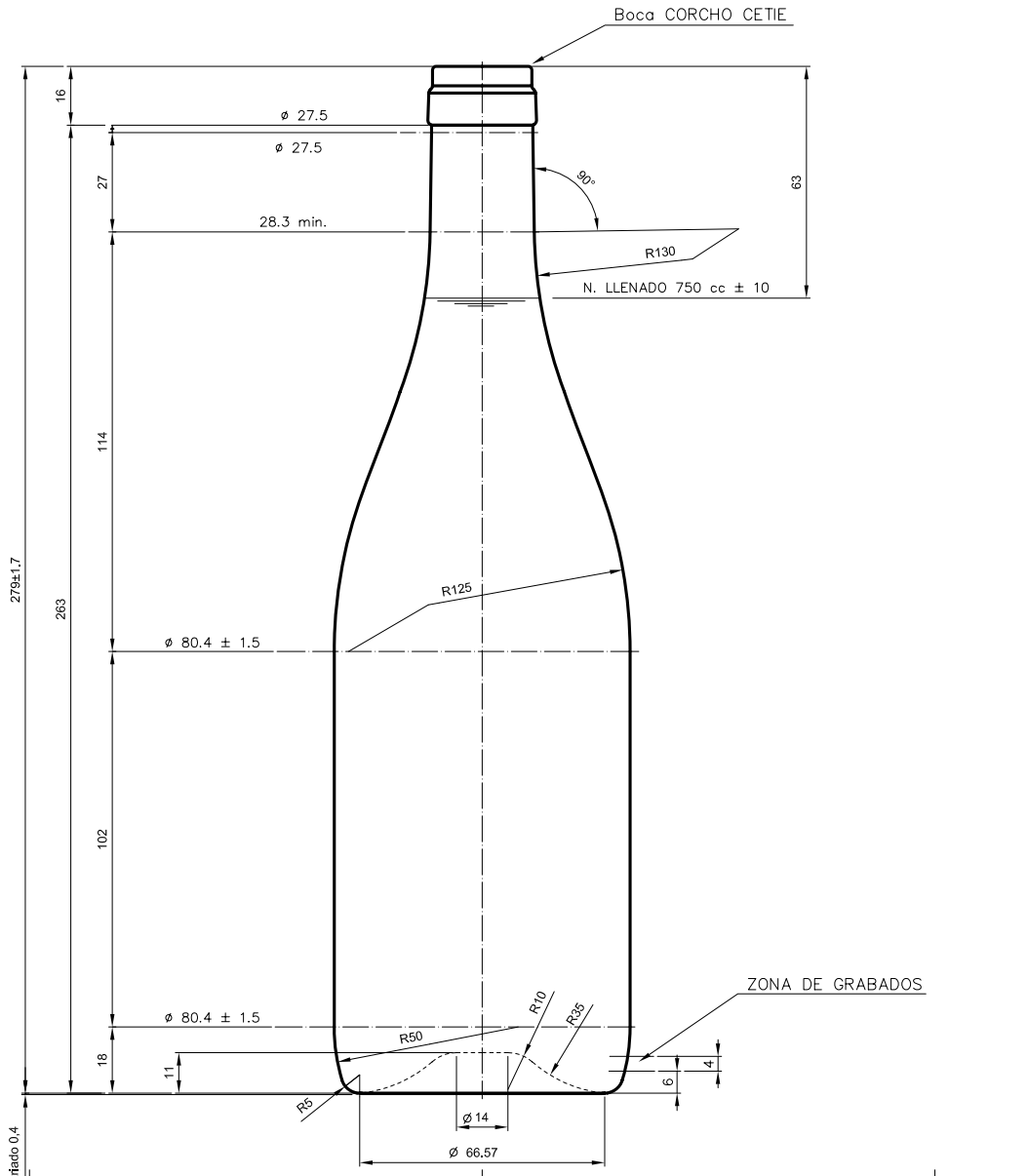


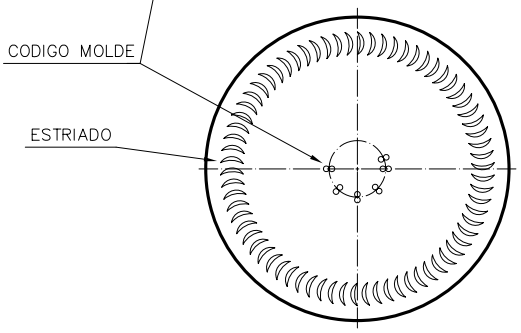


VISTA DEL FONDO

| | | | |
|---|---|---|---|
| D3 | Cambio denominacion (era Borgoña 75cl Ligera) | 09-10-12 | JAU |
| 2 | Cambio de modelo de boca | 31-01-05 | Ochoa |
| Ref | Modificación | Fecha | Firma |

Este plano es propiedad de Vidrala y no puede ser reproducido ni comunicado sin previa autorización. Las cotas no toleradas son aproximadas.

Observaciones:

| | | | |
|---|---|---|---|
| Peso aprox.: 360 gr | Dibujado: J. Ochoa | vidrala | |
| Capacidad n. llenado: 750 cc ± 10 a 63 mm | Conforme: | | |
| Capacidad a verter: 770 cc ± APROX | Fecha: 31-01-05 | | |
| Recipiente medida: SI | Escalas: 1:1 | Nº Plano: 5651-D3 | |
| Resistencia choque térmico: 42 °C | BG NATURA 75 cl | | |
| Cámara expansión: % | | | |
| Carbonatación: Vol. $CO_2$ máx | Conforme Cliente Fecha Firma | Modelo: 1070/242 | |
| Ángulo de volcado: ° | | ANJLA: 5651-D2 | CAD: 5651-D3 |