Barrio Munegazo 22
01400 Llodio (Alava)
Tel. 946719710
comercial@vidrala.com

BG NATURA 75 CL

Product characteristics

Code	1070/242
Capacity	750 ml
Finish	CETIE
Colours	
Weight	360 gr
Overall height	279.00 mm
Diameter	80.40 mm
Palet	1.000 units

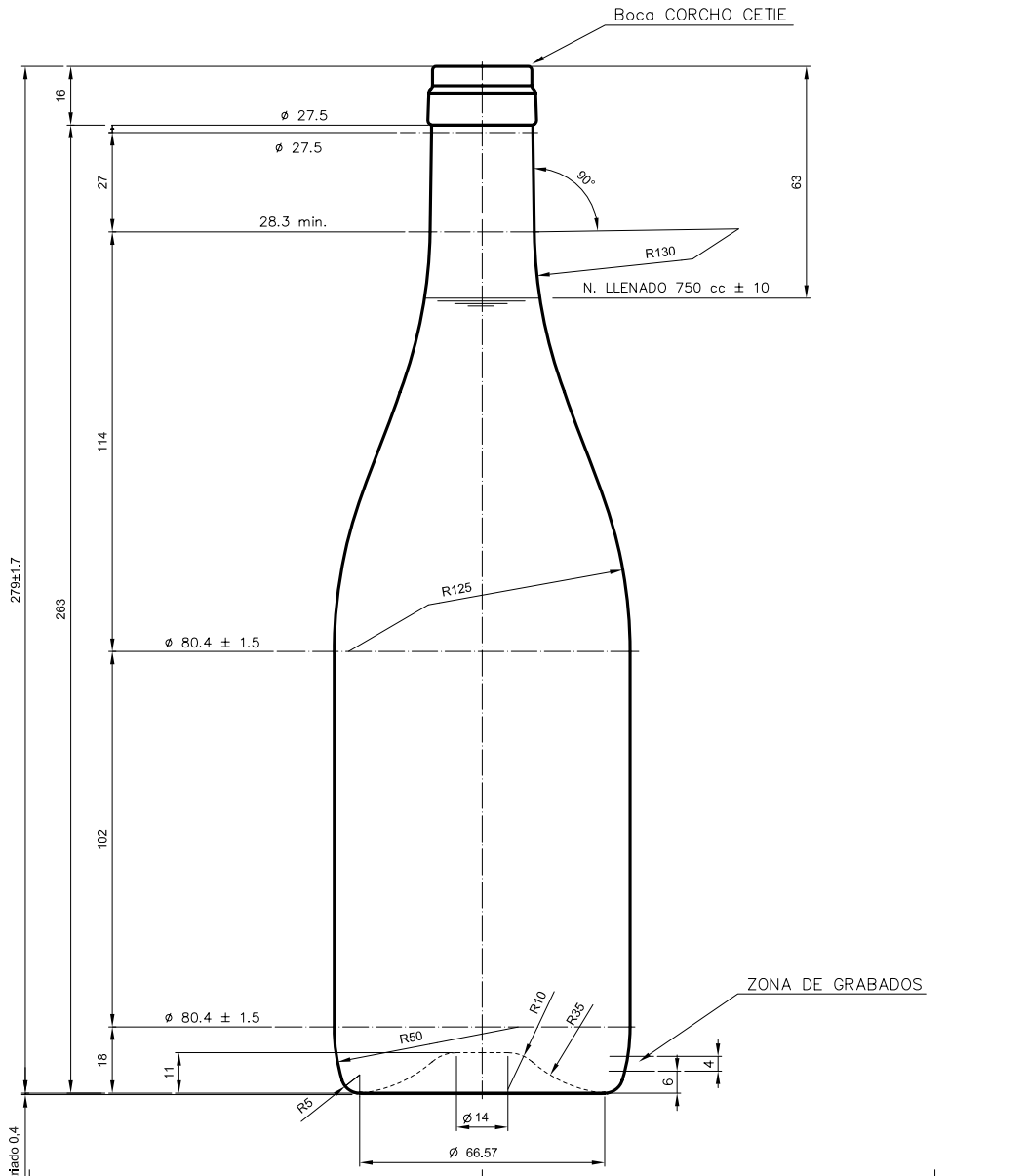

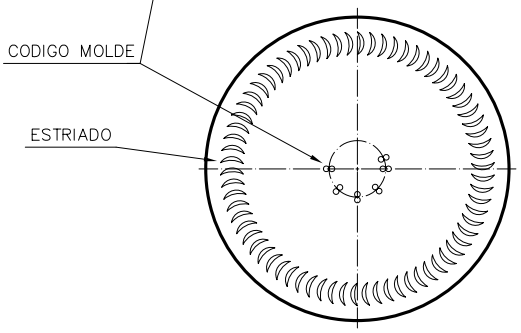

VISTA DEL FONDO

D3	Cambio denominacion (era Borgoña 75cl Ligera)	09-10-12	JAU
2	Cambio de modelo de boca	31-01-05	Ochoa
Ref	Modificación	Fecha	Firma

Este plano es propiedad de Vidrala y no puede ser reproducido ni comunicado sin previa autorización. Las cotas no toleradas son aproximadas.

Observaciones:

Peso aprox.: 360 gr	Dibujado: J. Ochoa	vidrala	
Capacidad n. llenado: 750 cc ± 10 a 63 mm	Conforme:		
Capacidad a verter: 770 cc ± APROX	Fecha: 31-01-05		
Recipiente medida: SI	Escalas: 1:1	Nº Plano: 5651-D3	
Resistencia choque térmico: 42 °C	BG NATURA 75 cl		
Cámara expansión: %			
Carbonatación: Vol. CO_2 máx	Conforme Cliente Fecha Firma	Modelo: 1070/242	
Ángulo de volcado: °		ANJLA: 5651-D2	CAD: 5651-D3