Barrio Munegazo 22
01400 Llodio (Alava), Spain
Tel. 946719750
export@vidrala.com

BG NOVA NATURA 75 CL

Caractéristiques du produit

Code	1358/242
Capacité	750 ml
Bague	CORCHO CETIE
Couleurs	
Poids	395 gr
Hauteur totale	296.00 mm
Diamétre	80.30 mm
Palette	1.407 Unités

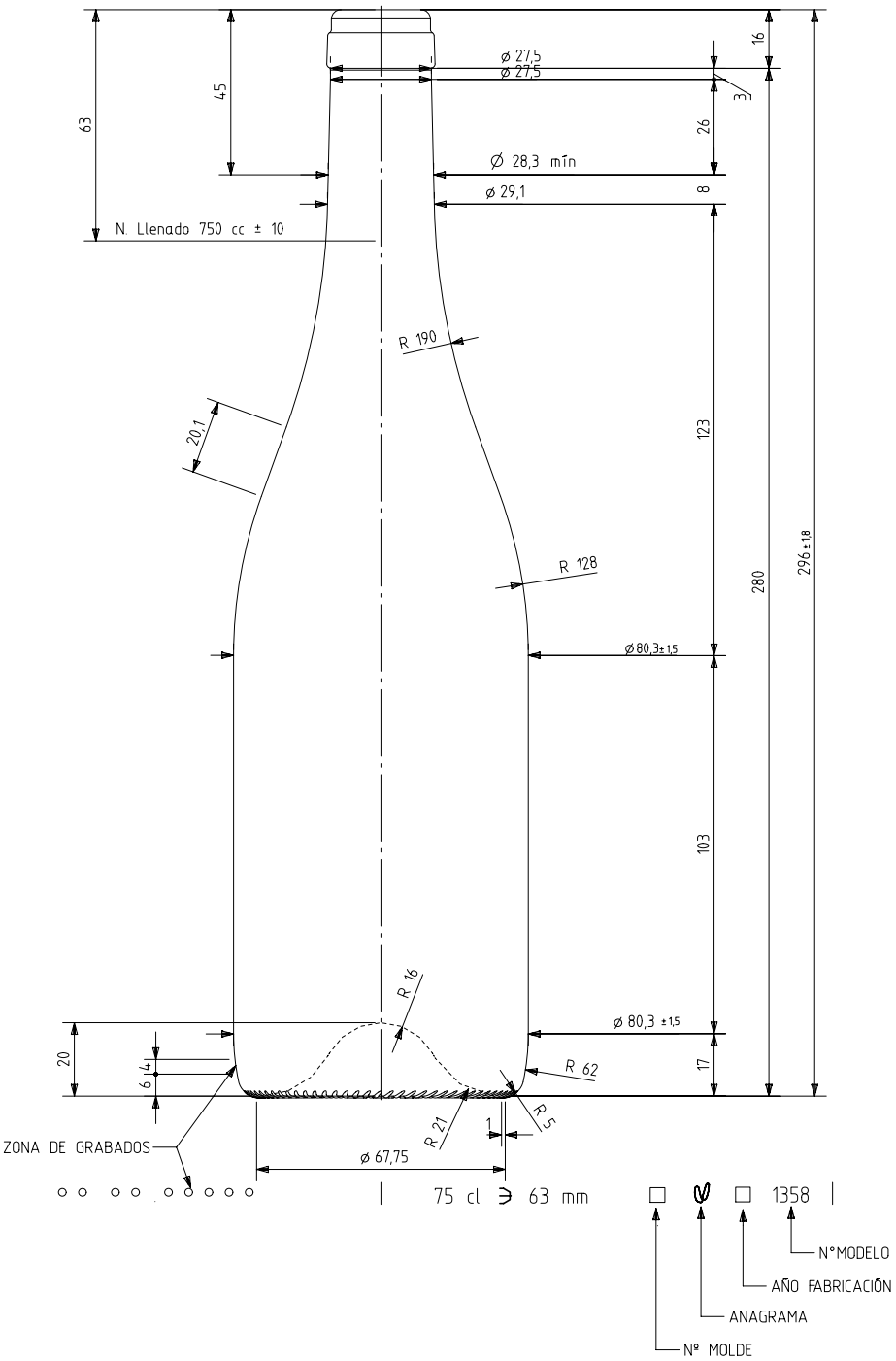

VISTA DEL FONDO

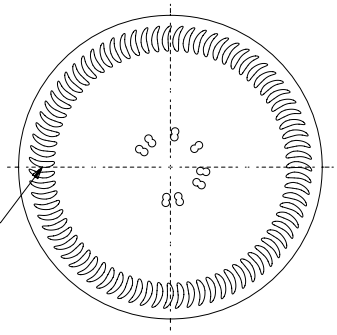

Ref	Modificación	Fecha	Firma
4	Modif. grabados de fondo al talon	21-11-11	JAU
3	Se cambia denominación	20-12-10	AEA
2	Cambio en perfil	22-10-10	JOJ
1	Cambia D y hombro	20-10-10	AEA

Este plano es propiedad de Vidrala y no puede ser reproducido ni comunicado sin nuestro permiso.
Las cotas no toleradas son aproximadas 60,7%

Observaciones:

Peso aprox	395 gr
Capacidad n. llenado	750 cc± 10 a 63,0mm
Capacidad a verter	770,0 cc± aprox
Recipiente medida	Sl
Resistencia choque térmico	42 °C
Cámara expansión	2,7 %
Presión max. larga duración	0
Carbonatación	0,0 Vol.CO2 máx
Angulo de volcado	18,5 °

Dibujado	J. Ochoa
Fecha	09-09-10
Escalas	1/1
NºPlano	6954-4
Anula: 6954-3	CAD: 6954-4.prt
RETORNABLE	NO
Modelo	1358/242

vidrala

BG NOVA 75 CL.