1 Quai du Président Wilson,
33130 Bordeaux, Francia
Tel. +33 5 56 20 59 89
commercial.france@vidrala.com

BRANDY 70 CL

Caractéristiques du produit

Code	1488/481
Capacité	700 ml
Bague	BVP 31,5 H
Couleurs	
Poids	390 gr
Hauteur totale	263.00 mm
Diamétre	83.20 mm
Palette	1.232 Unités

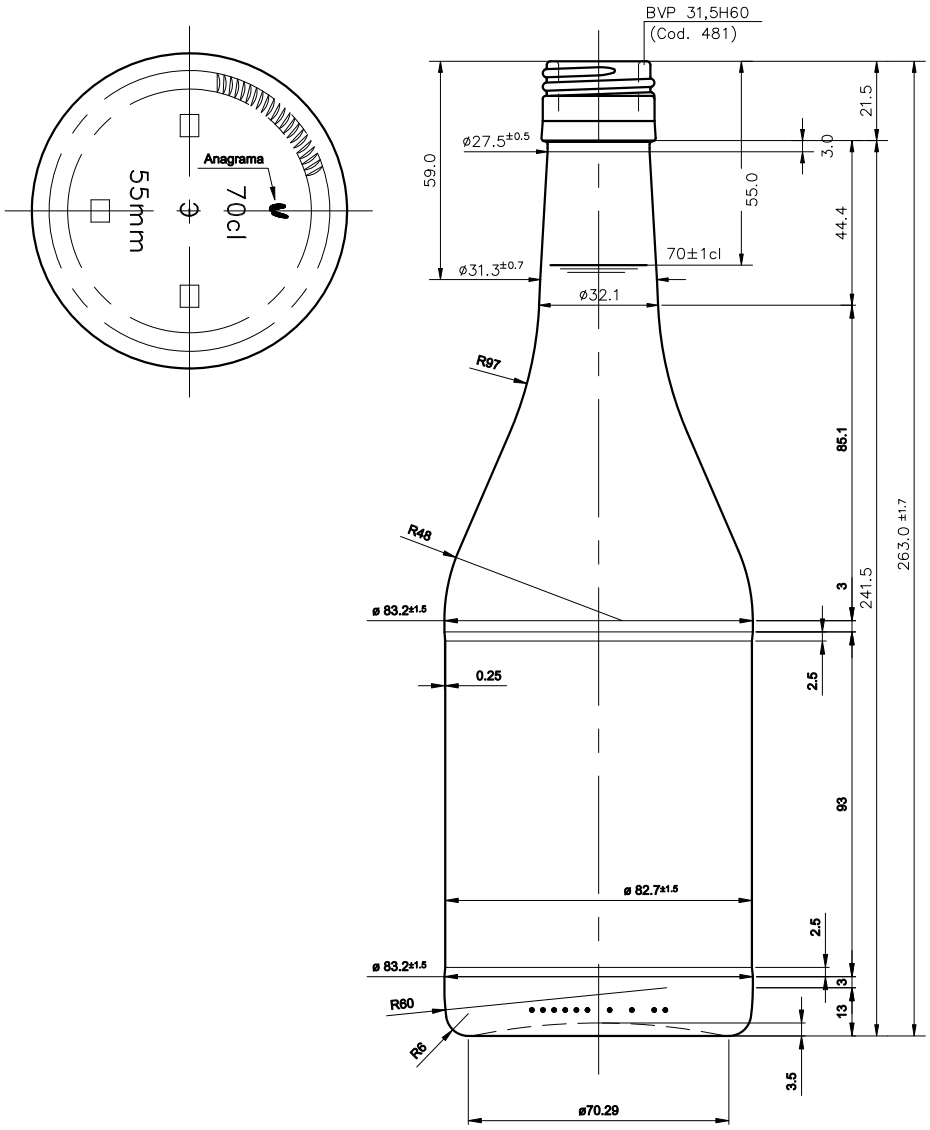

A	Boca ref. 445 pasa a 481 y anagrama	04-05-09	JAU
Ref	Modificación	Fecha	Firma

Este plano es propiedad de Vidrala y no puede ser reproducido ni comunicado sin previa autorización. Las cotas no tolerancias son aproximadas.

Observaciones:

Peso aprox.:	390 gr
Capacidad n. llenado:	700 cc ± 10 a 55 mm
Capacidad a verter:	715 cc ± APROX
Recipiente medida:	SI
Resistencia choque térmico:	42 °C
Cámara expansión:	%
Carbonatación:	Vol. CO_2 máx
Ángulo de volcado:	°

Dibujado:	
Conforme:	
Fecha:	14-07-99
Escalas:	1:1
Nº Plano:	9127-A

vidrala

BRANDY 70 cl

Conforme Cliente
Fecha Firma

Modelo: 1488/481

ANULA: 9127-1 CAD: 9127-A