Vieira de Leiria 1
2430-300 MARINHA GRANDE
Tel. +351244555010
vendas@vidrala.com

BREMER 65 CL

Caractéristiques du produit

Code	2565/020
Capacité	650 ml
Bague	CORONA 26 ALTA
Couleurs	
Poids	485 gr
Hauteur totale	280.00 mm
Diamétre	76.60 mm
Palette	1.000 Unités

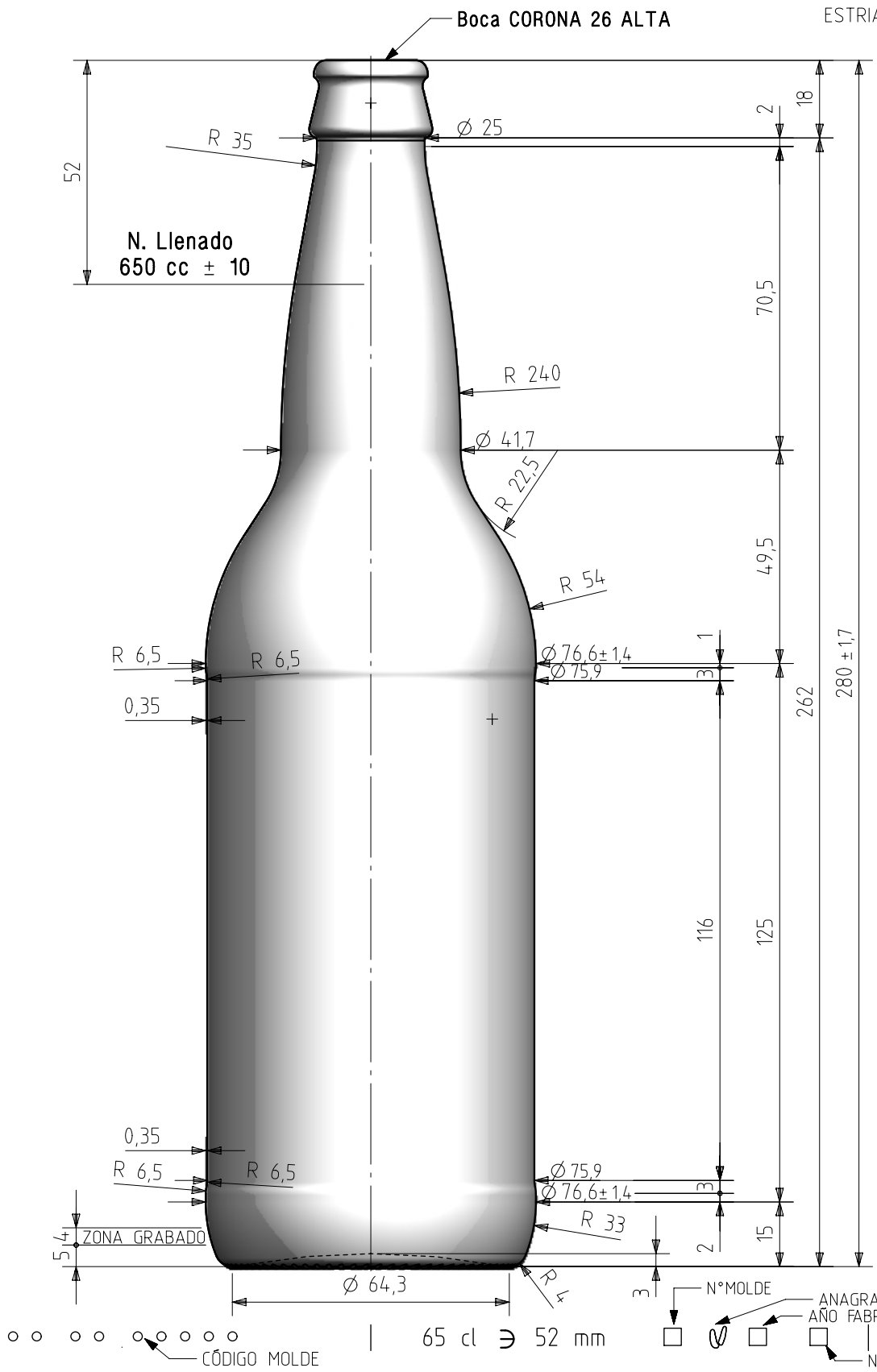

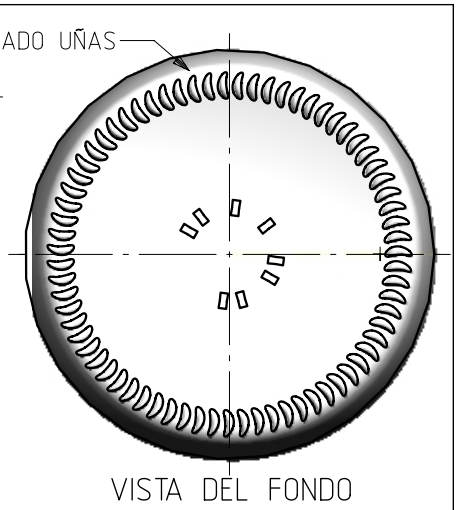

no puede ser reproducido ni comunicado sin nuestro permiso.
Especification agreements are based on tolerenced dimensions only. Do not scale drawing.
copyright reserved. Not to be copied in Whole or part without written permission from vidrala.
All dimensions are in millimeters

Rev	Modificación / Modification	Fecha/Date	Firma/Sign
2	Eliminado código AGR del fondo	29-11-13	ALR
1	Peso 470 gr, Ø cuerpo 76,6 y Ø cuello 41,7	30-10-13	A.L.R.

Rev	Modificación / Modification	Fecha/Date	Firma/Sign

Peso aprox / Weight approx	470	gr
Capacidad N. llenado / Fillpoint Capacity	650	cc± 10 a 52,0 mm
Capacidad a verter / Brimfull Capacity	670,0	cc± aprox
Cámara expansión / Expansion Chamber	3,1	%
Recipiente medida / Meas cap	SI	
Angulo de volcado / Tilt angle	18,9	°
Carbonatación / Gas vol	3,0	Vol.CO2 máx
Presión int. max. (20°) / Max Pressure (20°):	2,62	Bar
Resistencia. choque térmico / Thermal Shock Max:	42	°C

vidrala

Product Design Office
www.vidrala.com

Dibujado / Des :	A.L.R.	CAD:	8432-2.prt
Fecha / Date.	24-09-13	Anula / Annuls:	8432-1
Escala / Escale:	1:1	N° Plano: Drawing N°: 65,1%	8432-2
Retornable / Refillable	SI		
Modelo: Code:	2565/100	BREMER 65 cl.	