Barrio Munegazo 22
01400 Llodio (Alava)
Tel. 946719710
comercial@vidrala.com

# BREMER 65 CL

Características do produto

| | |
|---|---|
| **Código** | 2565/020 |
| **Capacidade** | 650 ml |
| **Boca** | CORONA 26 ALTA |
| **Cores** | |
| **Peso** | 485 gr |
| **Altura Total** | 280.00 mm |
| **Diâmetro** | 76.60 mm |
| **Palete** | 1.000 Unidades |

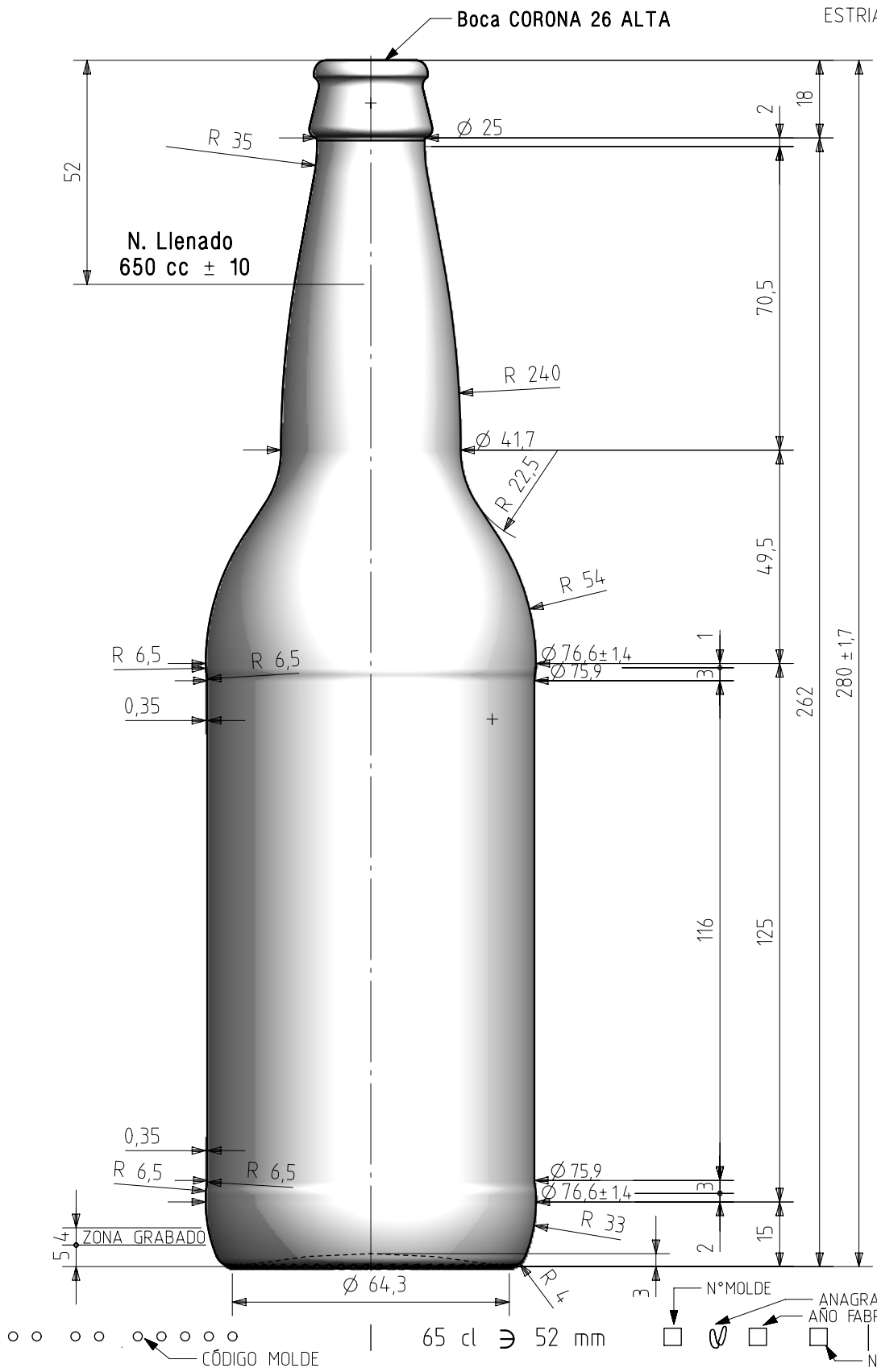


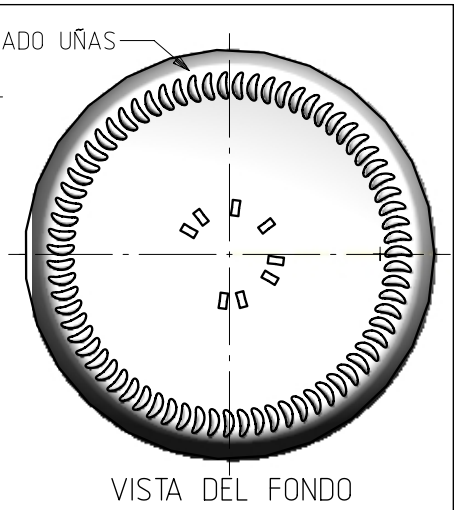

no puede ser reproducido ni comunicado sin nuestro permiso.
Especification agreements are based on tolerenced dimensions only. Do not scale drawing.
copyright reserved. Not to be copied in Whole or part without written permission from vidrala.
All dimensions are in millimeters

| Rev | Modificación / Modification | Fecha/Date | Firma/Sign |
|---|---|---|---|
| 2 | Eliminado código AGR del fondo | 29-11-13 | ALR |
| 1 | Peso 470 gr, Ø cuerpo 76,6 y Ø cuello 41,7 | 30-10-13 | A.L.R. |

| Rev | Modificación / Modification | Fecha/Date | Firma/Sign |
|---|---|---|---|
| | | | |

| | | |
|---|---|---|
| Peso aprox / Weight approx | 470 | gr |
| Capacidad N. llenado / Fillpoint Capacity | 650 | cc± 10 a 52,0 mm |
| Capacidad a verter / Brimfull Capacity | 670,0 | cc± aprox |
| Cámara expansión / Expansion Chamber | 3,1 | % |
| Recipiente medida / Meas cap | SI | |
| Angulo de volcado / Tilt angle | 18,9 | ° |
| Carbonatación / Gas vol | 3,0 | Vol.CO2 máx |
| Presión int. max. (20°) / Max Pressure (20°): | 2,62 | Bar |
| Resistencia. choque térmico / Thermal Shock Max: | 42 | °C |

vidrala

Product Design Office
www.vidrala.com

| | | | |
|---|---|---|---|
| Dibujado / Des : | A.L.R. | CAD: | 8432-2.prt |
| Fecha / Date. | 24-09-13 | Anula / Annuls: | 8432-1 |
| Escala / Escale: | 1:1 | N° Plano: Drawing N°: 65,1% | 8432-2 |
| Retornable / Refillable | SI | | |
| Modelo: Code: | 2565/100 | BREMER 65 cl. | |