Barrio Munegazo 22
01400 Llodio (Alava), Spain
Tel. 946719750
export@vidrala.com

CIDER 75 CL

Características del producto:

Código	1170/118
Capacidad	750 ml
Boca	SIDRA
Colores	
Peso	540 gr
Altura total	290.00 mm
Diámetro	82.80 mm
Palé	1.358 unidades

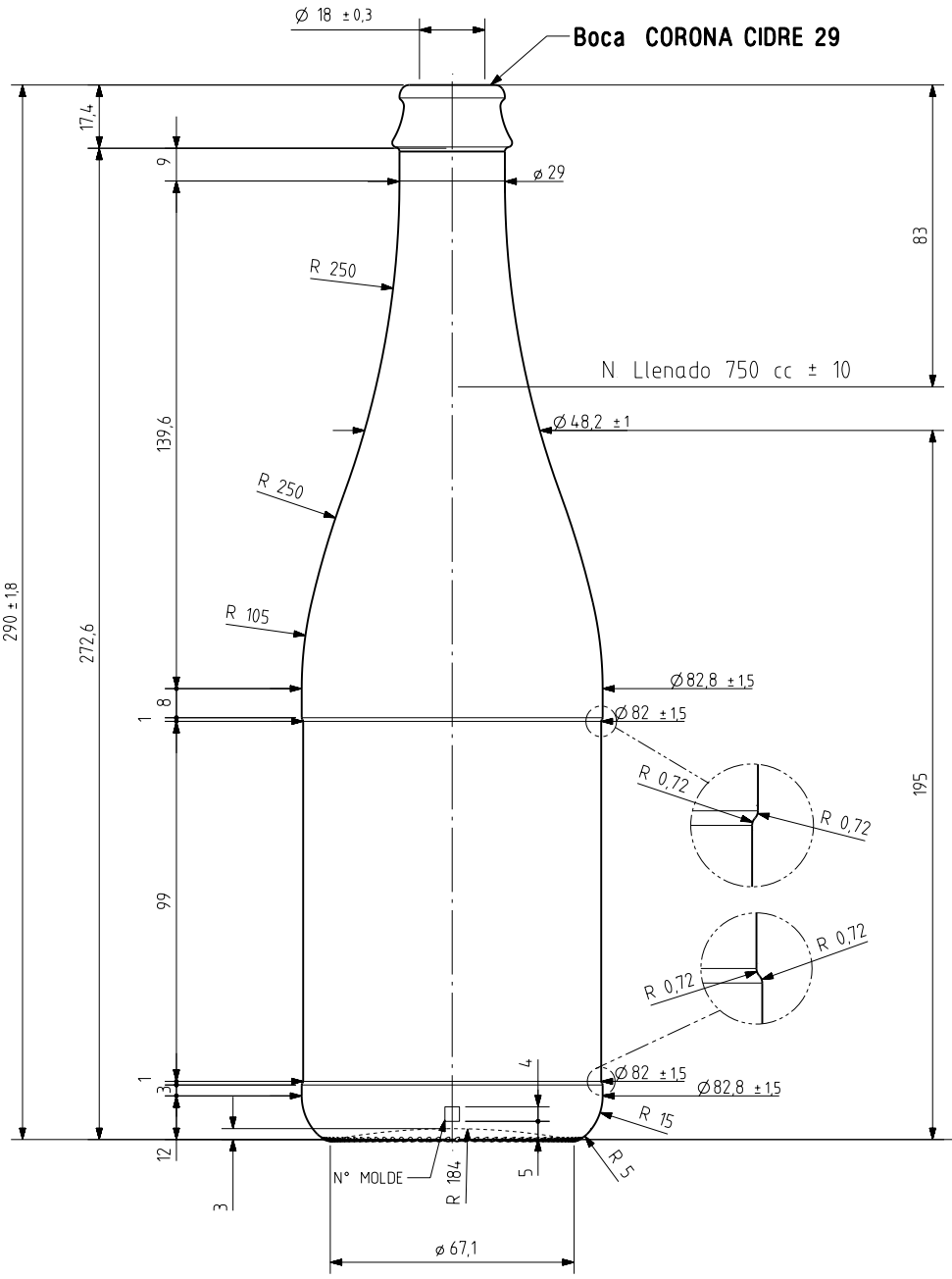

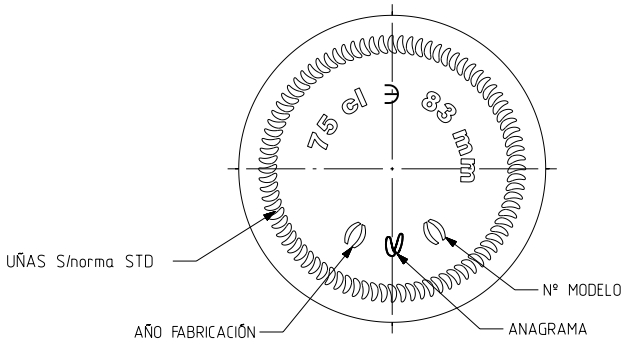

VISTA DEL FONDO

				Peso aprox 540 gr	Dibujado A L R	vidrala
				Capacidad n llenado 750 cc± 10 a83 mm	Conforme	
				Capacidad a verter 785 cc± aprox	Fecha 12-12-08	
				Recipiente medida SI	Escalas 1/1	NºPlano 8306-1
				Resistencia choque térmico 42 °C	CIDRE RE 78,5 CMC	
1	Carbonatación 3	10-02-09	ALR	Cámara expansión 4,6 %		
Ref	Modificación	Fecha	Firma	Carbonatación 3,0 Vol CO2 máx	Conforme cliente Firma Fecha	Modelo 1170/118
Este plano es propedad de Vidrala y no puede ser reproducido ni comunicado sin nuestro permiso Las cotas no toleradas son aproximadas	Observaciones			Angulo de volcado 18,4 °		Anula 8306 CAD 8306-1prt