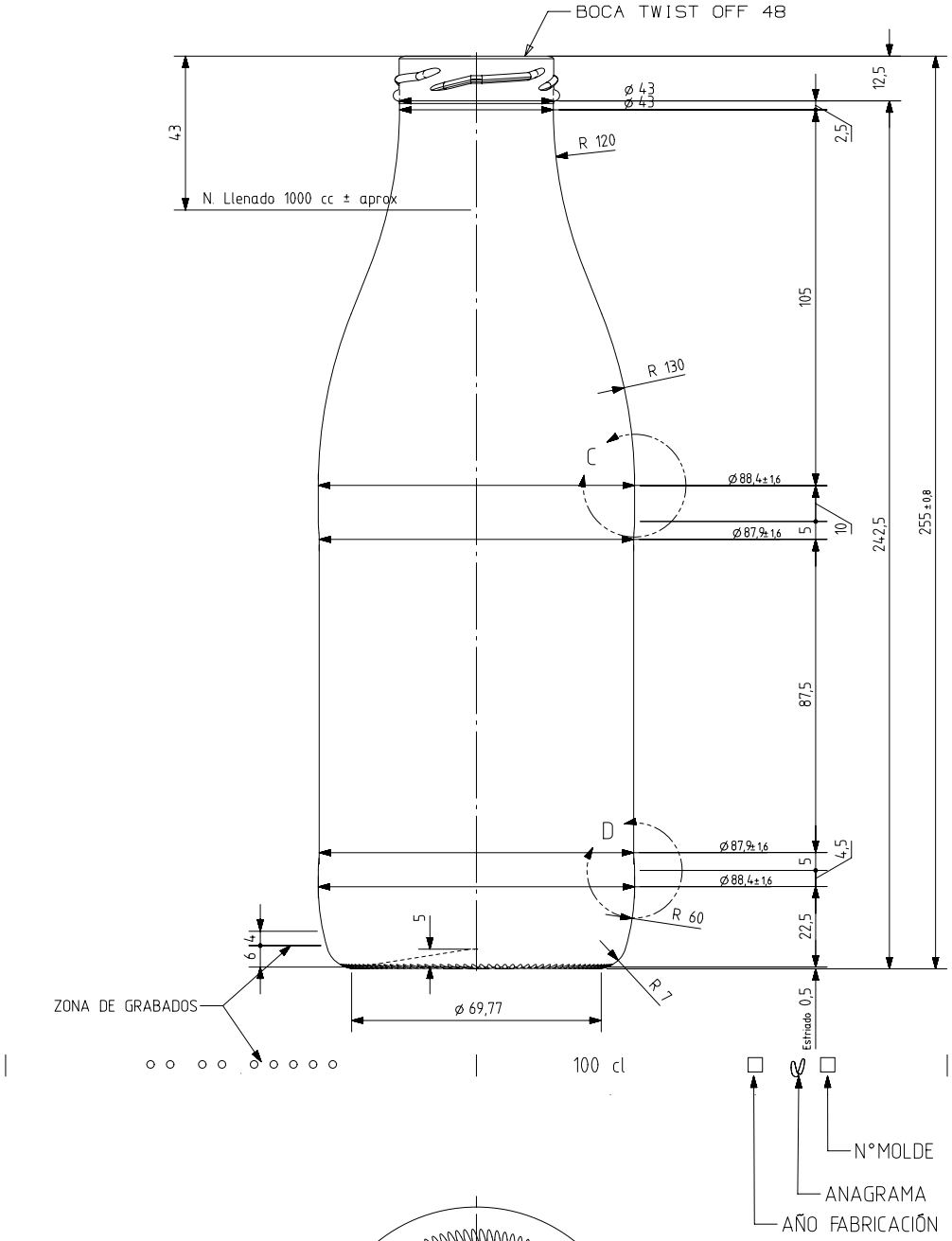

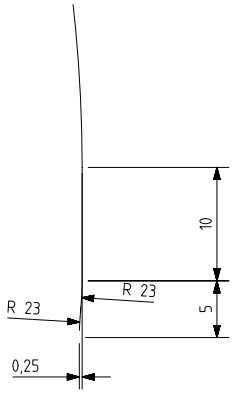

DETALLE C
ESCALA 3:1

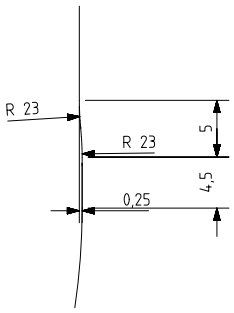

DETALLE D
ESCALA 3:1

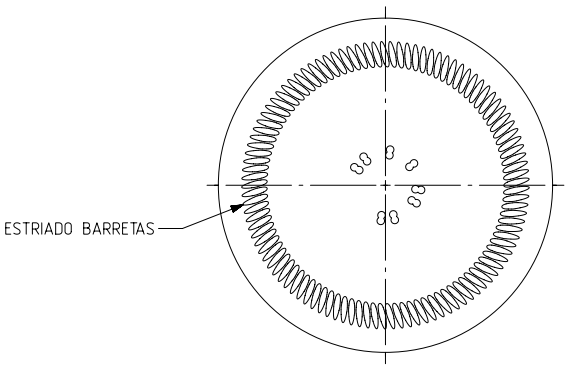

VISTA DEL FONDO

Ref	Modificación	Fecha	Firma
9	Se renombra la Boca 64 como 364	17-10-17	JAU
8	Se recupera altura del 5996-6.	21/08/13	AMC
7	Se amplia ZCS a 10mm.	20-09-11	AMC

Este plano es propiedad de Vidrala y no puede ser reproducido ni comunicado sin nuestro permiso.
Las cotas no toleradas son aproximadas ±0,5%
Observaciones:

Peso aprox 390 gr	Dibujado: A.MOLANO
Capacidad n. llenado: 1000 cc± aprox a 43,0mm	Fecha: 20-09-2011
Capacidad a verter: 1050,0cc± 10.5	Escalas: 1/1
Recipiente medida NO	NºPlano: 5996-9
Resistencia choque térmico: 42 °C	Anula: 5996-8 CAD: 5996-9.prt
Cámara expansión: 5,0 %	RETORNABLE NO
Presión max. larga duración 0	Modelo: 1613/364
Carbonatación: 0,0 Vol.CO2 máx	FRESCOR 100 cl
Angulo de volcado: 20,3 °	

vidrala