Barrio Munegazo 22
01400 Llodio (Alava)
Tel. 946719710
comercial@vidrala.com

FRAÎCHEUR 50 CL

Caractéristiques du produit

Code	1659/364
Capacité	500 ml
Couleurs	
Poids	225 gr
Hauteur totale	192.20 mm
Diamétre	70.90 mm
Palette	2.304 Unités

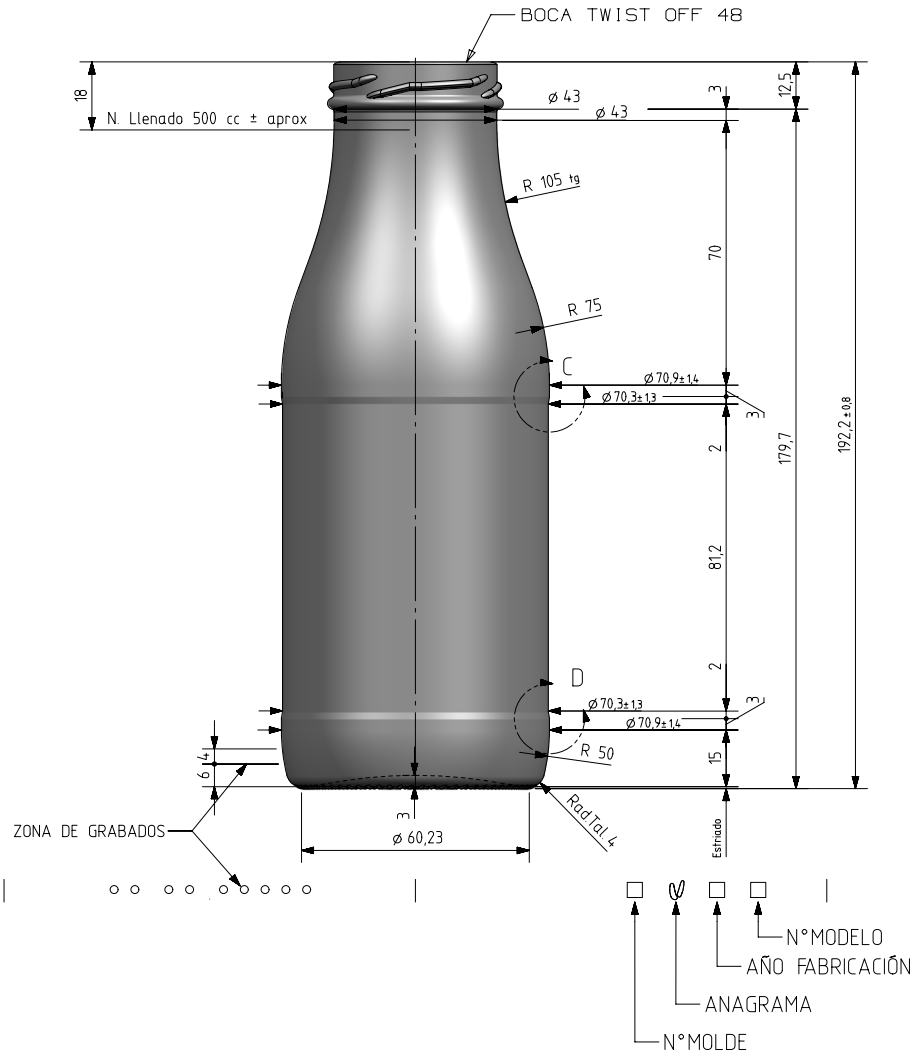

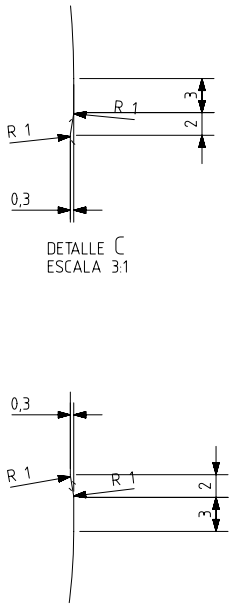

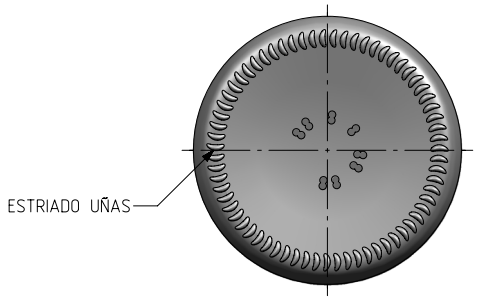

VISTA DEL FONDO

.	.		.
.	.		.
.	.		.
.	.		.
.	.		.
1	Se renombra la Boca 64 como 364	17-10-17	JAU
Rev	Modificación / Modification	Fecha/Date	Firma/Sign

Este plano es propiedad de Vidrala, no puede ser reproducido ni comunicado sin nuestro permiso.
Las cotas no toleradas son aproximadas.
Especification agreements are based on toleranced dimensions only. Do not scale drawing, copyright reserved
Not to be copied in Whole or part without written permission from vidrala.
All dimensions are in milimeters

Peso aprox / Weight approx	225 gr	
Capacidad N. llenado / Fillpoint Capacity	500 cc± aprox a 18,0 mm	
Capacidad a verter / Brimfull Capacity	518,0 cc± 10	
Cámara expansión / Expansion Chamber	3,6 %	
Recipiente medida / Meas cap	NO	
Angulo de volcado / Tilt angle	22,6°	
Carbonatación / Gas vol	0,0 Vol.CO2 máx	
Presión larga duración / Long Term pressure:	0 Bar Max	Pâster: NO
Resistencia. choque térmico / Thermal Shock Max:	42 °C	

vidrala

Product Design Office
www.vidrala.com

Dibujado / Des : J. Ochoa	CAD: 6821-1.prt
Fecha / Date 07-07-08	Anula / Annuls: 6821
Escala / Escale: 1:1	N°Plano: Drawing N°: 6821-1 (68,7%)
Retornable / Refillable NO	
Modelo: Code: 1659/364	FRESCOR 50cl