Vieira de Leiria 1
2430-300 MARINHA GRANDE
Tel. +351244555010
vendas@vidrala.com

FRESCOR 75 cl

Características del producto:

Código	1654/65
Capacidad	750 ml
Boca	TWIST OFF 48
Colores	
Peso	290 gr
Altura total	234.00 mm
Diámetro	79.40 mm
Palé	1.624 unidades

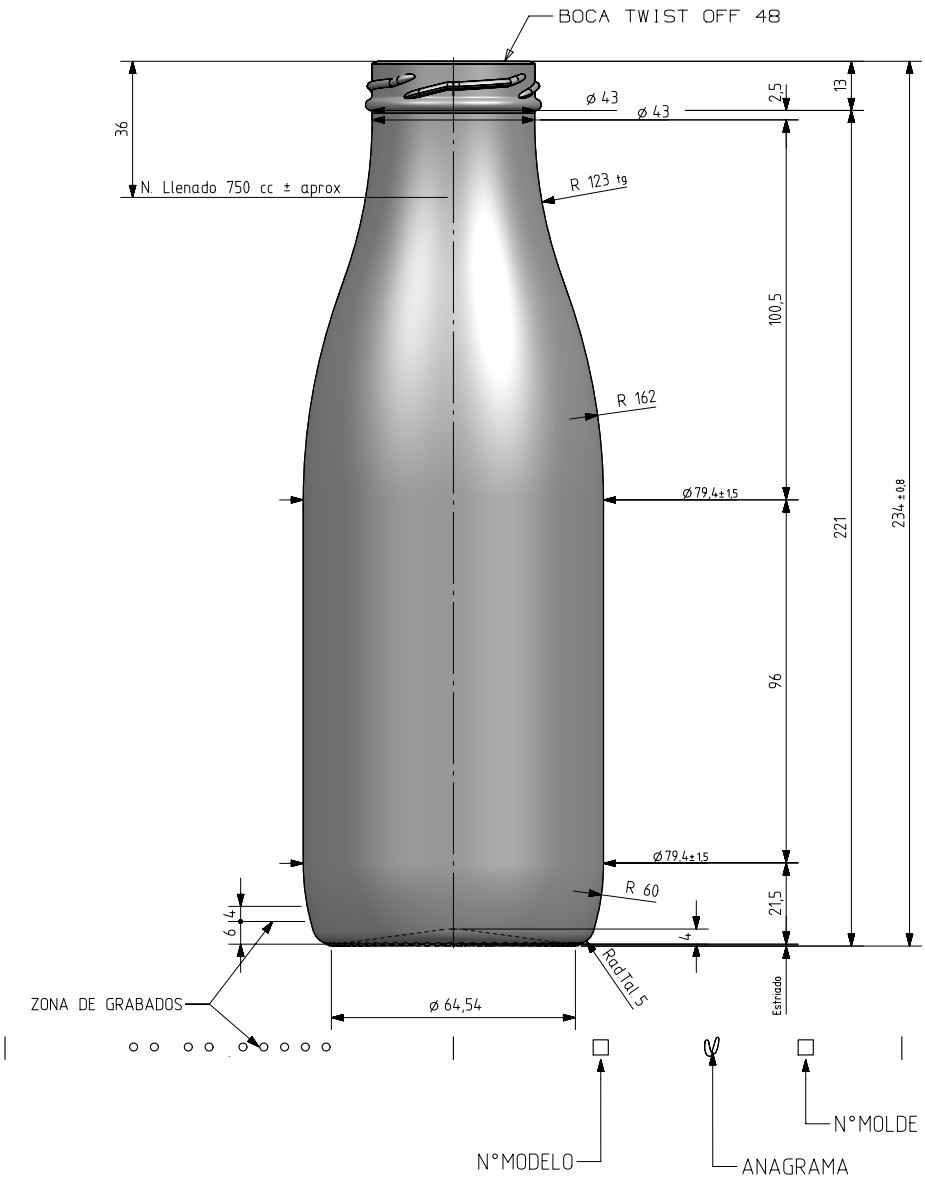

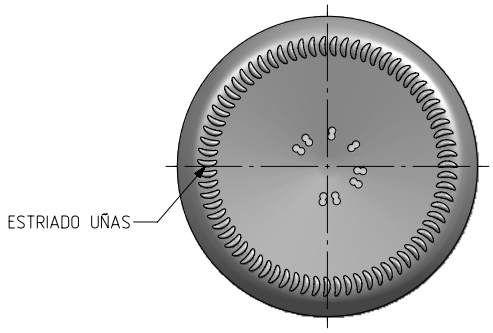

VISTA DEL FONDO

Rev	Modificación / Modification	Fecha/Date	Firma/Sign
2	Añadido Niv. llenado aprox. y cámara exp.	12-03-18	JAU
1	Se actualiza Nº modelo s/STD	22-08-17	JRA

Este plano es propiedad de Vidrala, no puede ser reproducido ni comunicado sin nuestro permiso.
Las cotas no toleradas son aproximadas.
Specification agreements are based on tolerated dimensions only. Do not scale drawing, copyright reserved
Not to be copied in Whole or part without written permission from vidrala.
All dimensions are in millimeters

Peso aprox / Weight approx	290 g		
Capacidad N. llenado / Fillpoint Capacity	750 ml± aprox a 36 mm		
Capacidad a verter / Brimfull Capacity	790 ml± 10		
Cámara expansión / Vacuity	5,3 %	40 ml	
Recipiente medida / Meas cap	NO		
Angulo de volcado / Tilt angle	20,1°		
Carbonatación / Gas vol	0,0 Vol.CO2 max		
Presión larga duración / Long Term pressure:	0 Bar max	Pâster:	NO
Resistencia. choque térmico / Thermal Shock max:	42 °C		

vidrala

Product Design Office
www.vidrala.com

Dibujado / Des : J. Arandia	CAD: 6646-2.prt
Fecha / Date 06-02-06	Anula / Annuls: 6646-1
Escala / Scale: 1:1	N°Plano: Drawing N°: 6646-2
Retornable / Returnable NO	69,8%
Modelo. Code: 1654/65	FRESCOR 75CL