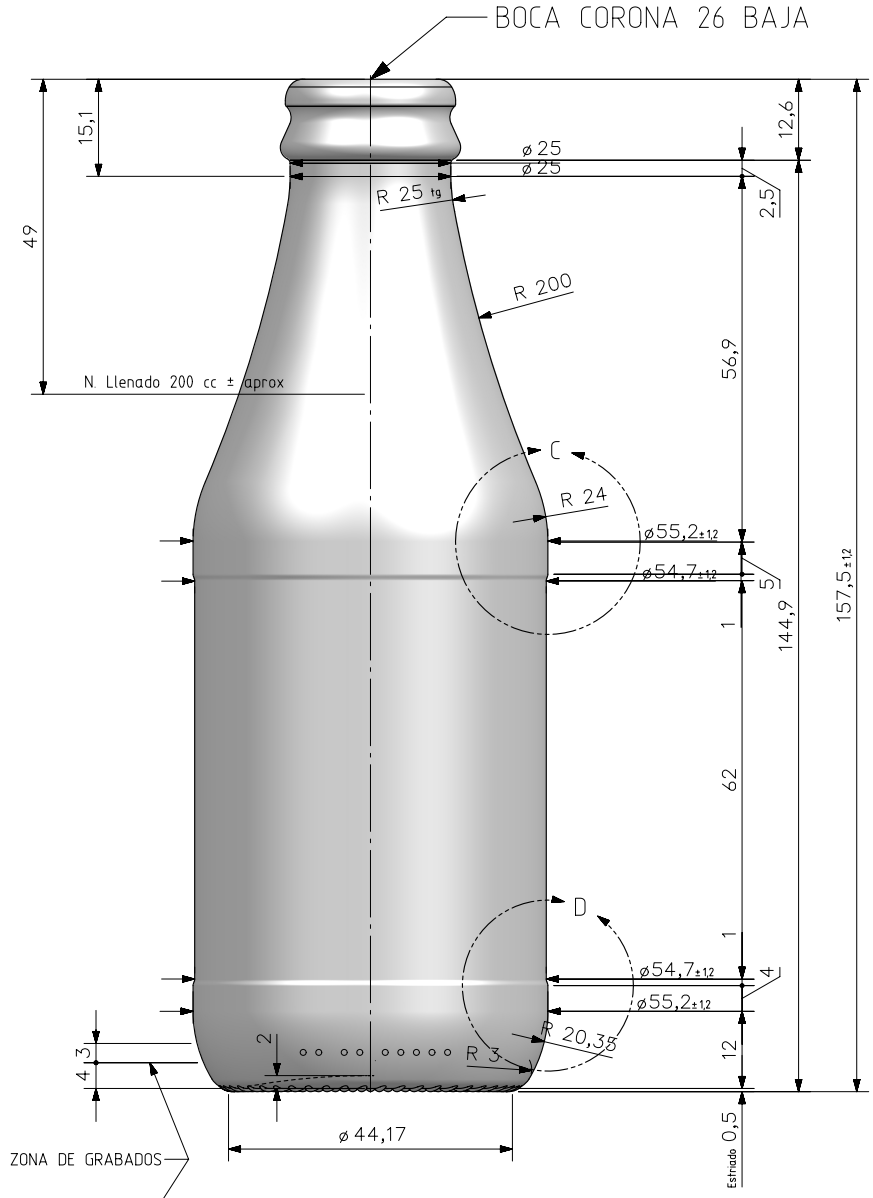

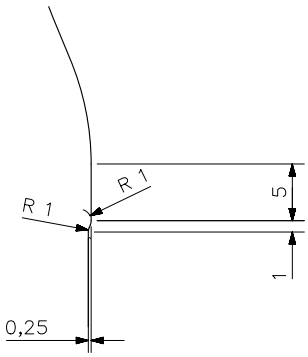

DETALLE C
ESCALA 3:1

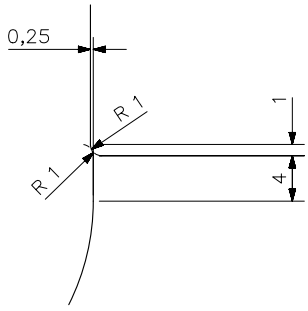

DETALLE D
ESCALA 3:1

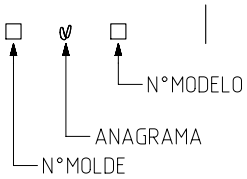

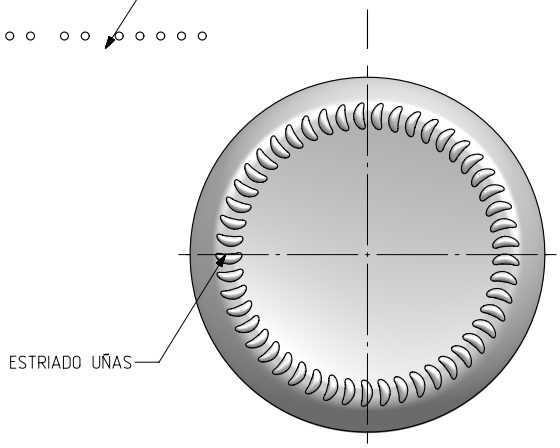

VISTA DEL FONDO

Rev	Modificación / Modification	Fecha/Date	Firma/Sign
A1	Carboantación antes 3,5	28-02-22	AEA
A	Carbonatación antes 0	28-08-13	AEA

Este plano es propiedad de Vidrala, no puede ser reproducido ni comunicado sin nuestro permiso.
Las cotas no toleradas son aproximadas.
Specification agreements are based on tolerated dimensions only. Do not scale drawing, copyright reserved
Not to be copied in whole or part without written permission from vidrala.
All dimensions are in millimeters

Peso aprox / Weight approx	130 gr		
Capacidad N. llenado / Fillpoint Capacity	200 cc± **aprox** a 49 mm		
Capacidad a verter / Brimfull Capacity	223 cc±		
Cámara expansión / Vacuity	11,5 %	23 cc	
Recipiente medida / Meas cap	NO		
Angulo de volcado / Tilt angle	20,7°		
Carbonatación / Gas vol	1,6 Vol.CO2 máx		
Presión larga duración / Long Term pressure:	4 Bar Max	Pâster: SI	
Resistencia. choque térmico / Thermal Shock Max: 61,6%	42 °C		

vidrala

Product Design Office
www.vidrala.com

Dibujado / Des : A. Etxebarria	CAD: 6965-A1.prt
Fecha / Date 13/10/10	Anula / Annuls: 6965-2
Escala / Scale: 1/1	N°Plano: Drawing N°: 61,6% 6965-A1
Retornable / Returnable NO	
Modelo: Code: 1923/101	LACTEOS 20CL