Vieira de Leiria 1
2430-300 MARINHA GRANDE
Tel. +351244555010
vendas@vidrala.com

# LACTEOS 20 CL

Características do produto

| | |
|---|---|
| **Código** | 1923/101 |
| **Capacidade** | 223 ml |
| **Boca** | CORONA 26 BAJA |
| **Cores** | |
| **Peso** | 130 gr |
| **Altura Total** | 157.50 mm |
| **Diâmetro** | 55.20 mm |
| **Palete** | 5.733 Unidades |

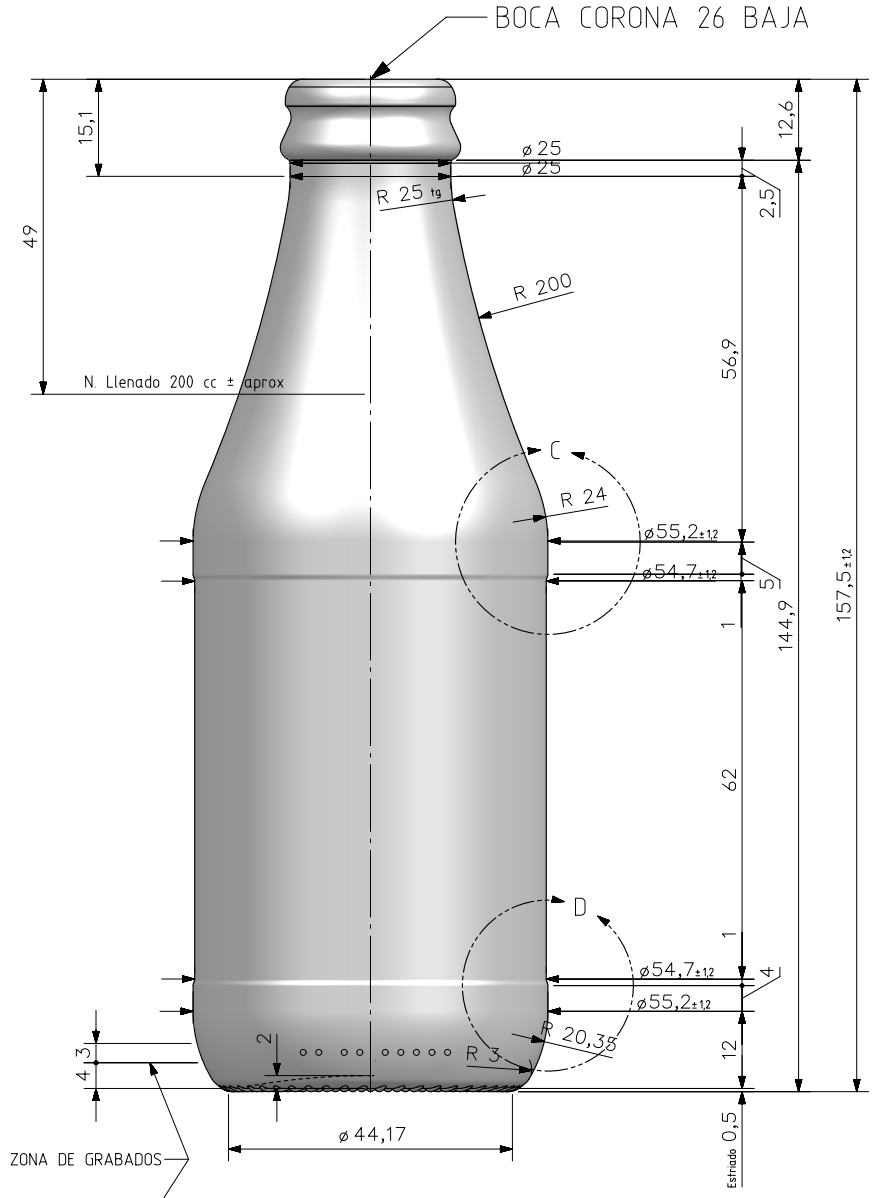


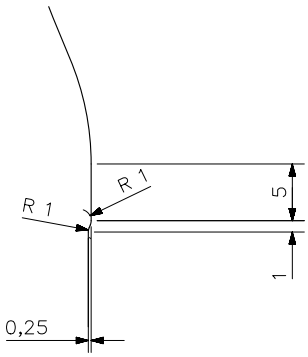


DETALLE C
ESCALA 3:1

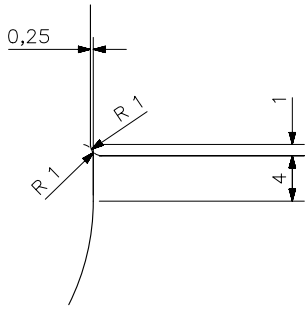


DETALLE D
ESCALA 3:1

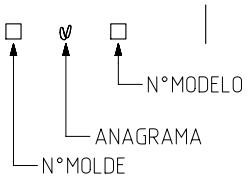


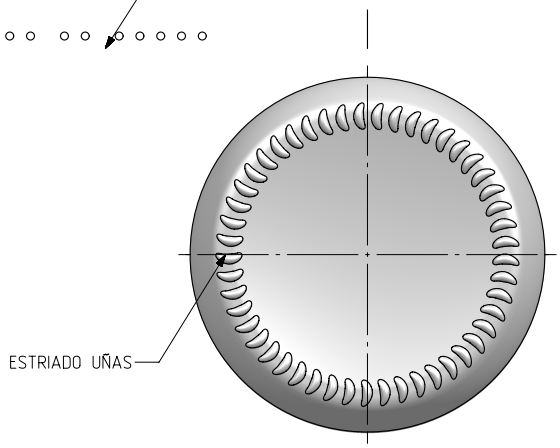


VISTA DEL FONDO

| Rev | Modificación / Modification | Fecha/Date | Firma/Sign |
|---|---|---|---|
| A1 | Carboantación antes 3,5 | 28-02-22 | AEA |
| A | Carbonatación antes 0 | 28-08-13 | AEA |

Este plano es propiedad de Vidrala, no puede ser reproducido ni comunicado sin nuestro permiso.
Las cotas no toleradas son aproximadas.
Specification agreements are based on tolerated dimensions only. Do not scale drawing, copyright reserved
Not to be copied in whole or part without written permission from vidrala.
All dimensions are in millimeters

| | | | |
|---|---|---|---|
| Peso aprox / Weight approx | 130 gr | | |
| Capacidad N. llenado / Fillpoint Capacity | 200 cc± **aprox** a 49 mm | | |
| Capacidad a verter / Brimfull Capacity | 223 cc± | | |
| Cámara expansión / Vacuity | 11,5 % | 23 cc | |
| Recipiente medida / Meas cap | NO | | |
| Angulo de volcado / Tilt angle | 20,7° | | |
| Carbonatación / Gas vol | 1,6 Vol.CO2 máx | | |
| Presión larga duración / Long Term pressure: | 4 Bar Max | Pâster: SI | |
| Resistencia. choque térmico / Thermal Shock Max: 61,6% | 42 °C | | |

vidrala

Product Design Office
www.vidrala.com

| | |
|---|---|
| Dibujado / Des : A. Etxebarria | CAD: 6965-A1.prt |
| Fecha / Date 13/10/10 | Anula / Annuls: 6965-2 |
| Escala / Scale: 1/1 | N°Plano: Drawing N°: 61,6% 6965-A1 |
| Retornable / Returnable NO | |
| Modelo: Code: 1923/101 | LACTEOS 20CL |