Vieira de Leiria 1
2430-300 MARINHA GRANDE
Tel. +351244555010
vendas@vidrala.com

LONG NECK 25 CL

Características del producto:

Código	1193/101
Capacidad	250 ml
Boca	CORONA 26 BAJA
Colores	
Peso	210 gr
Altura total	207.10 mm
Diámetro	57.00 mm
Palé	3.600 unidades

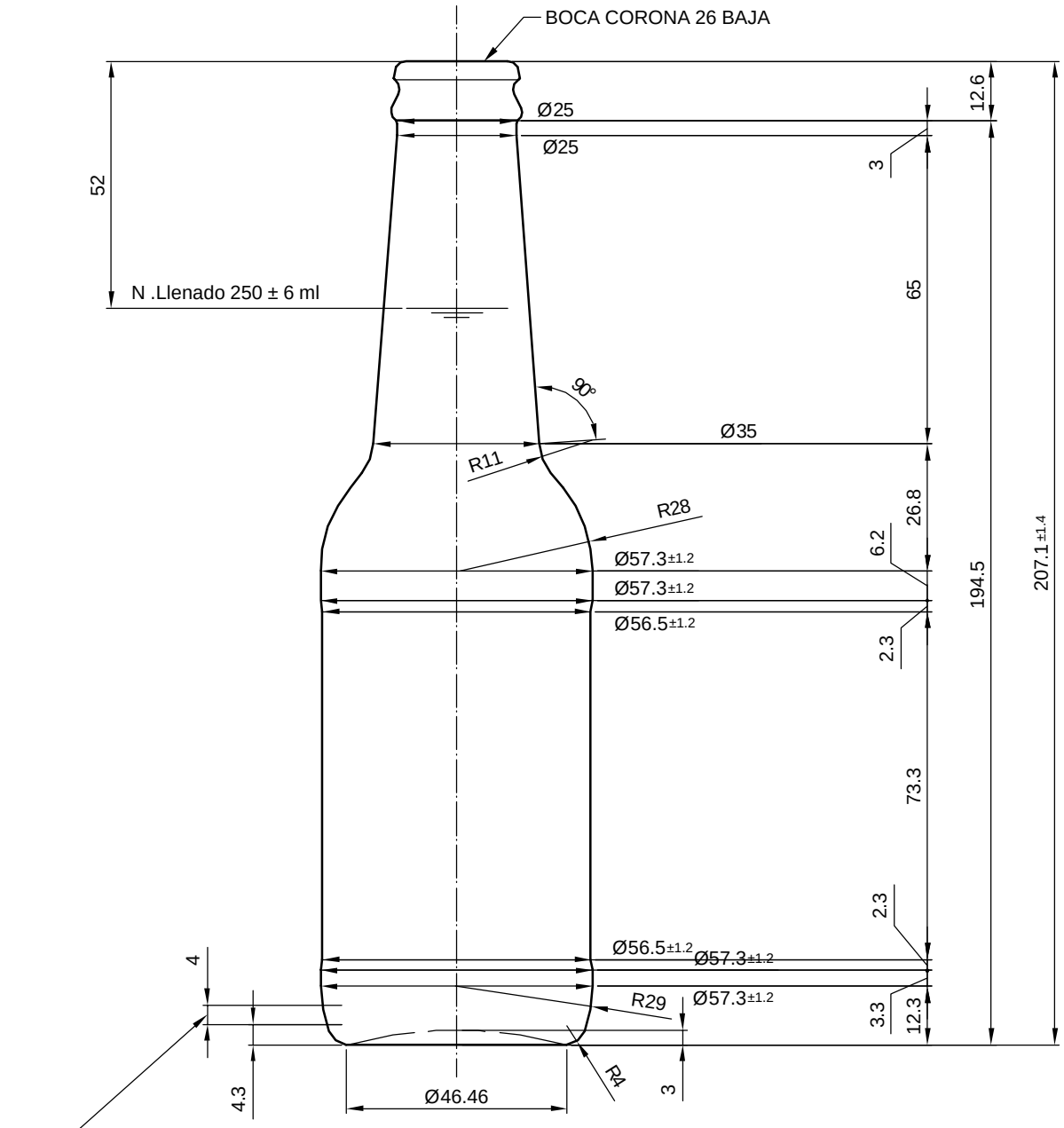

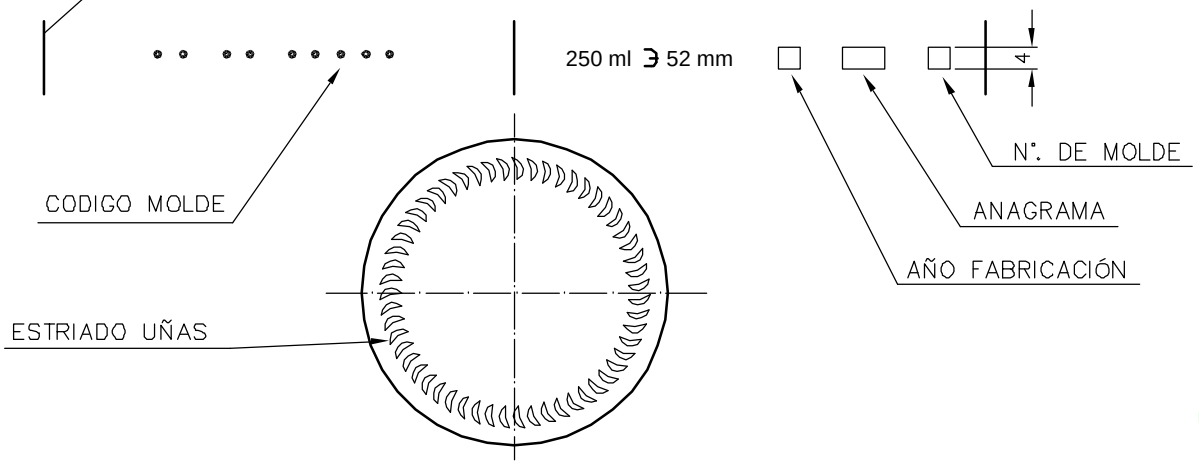

VISTA DEL FONDO

				Peso aprox.: 210 gr	Dibujado : E. Albaizar	vidrala
				Capacidad n. llenado: 250 cc ± 6 a 52 mm	Conforme:	
				Capacidad a verter: 268 cc ± APROX	Fecha: 13-11-05	
				Recipiente medida: SI	Escalas: 1:1	Nº Plano: 6621
				Resistencia choque térmico: 42 ºC	LONG NECK 25 cl	
				Cámara expansión : 7.2 %		
Ref	Modificación	Fecha	Firma	Carbonatación : 3 Vol. CO_2 máx	Conforme Cliente Fecha Firma	Modelo: 193/101
Este plano es propiedad de V idrala y no puede ser reproducido ni comunicado sin previa autorización. Las cotas no toleradas son aproximadas.	Observaciones:			Ángulo de volcado : º		ANULA: MD05197 CAD: 6621