Barrio Munegazo 22
01400 Llodio (Alava), Spain
Tel. 946719750
export@vidrala.com

QUARTER

Product characteristics

Code	1279/355
Capacity	942 ml
Colours	
Weight	400 gr
Overall height	177.50 mm
Diameter	93.00 mm
Palet	1.584 units

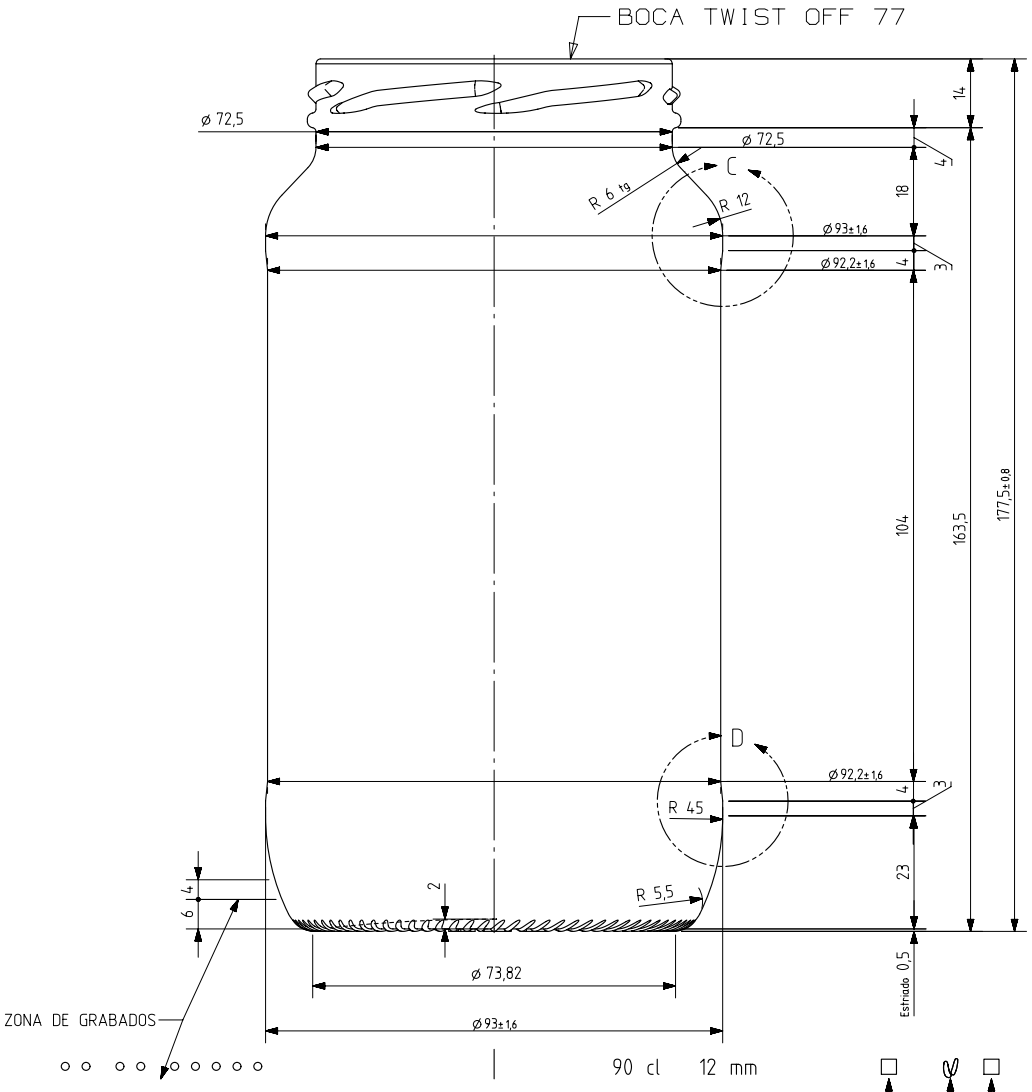

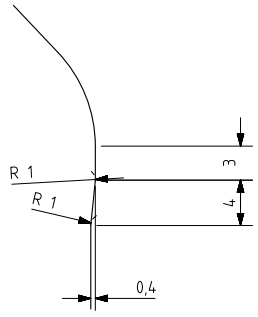

DETALLE C
ESCALA 3:1

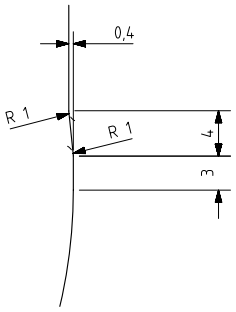

DETALLE D
ESCALA 3:1

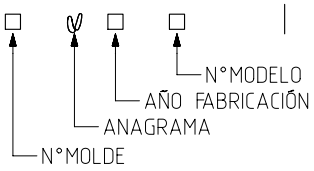

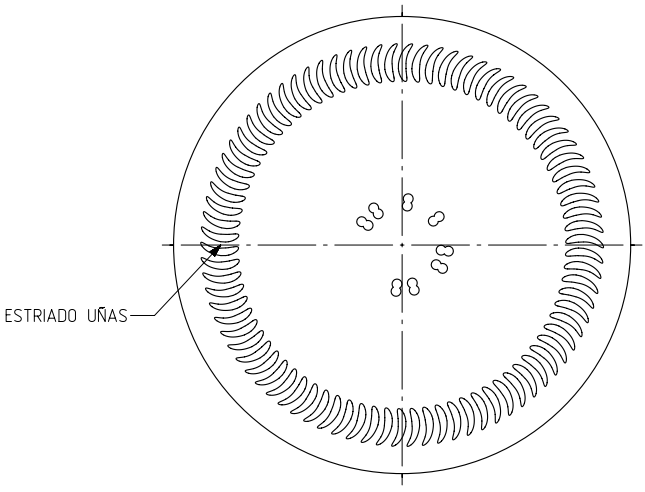

VISTA DEL FONDO

				Peso aprox 400 gr	Dibujado: J. Arandia	vidrala
				Capacidad n. llenado: 900 cc± aprox a12 mm	Conforme:	
				Capacidad a verter: 942 cc± 10	Fecha: 13-10-17	
				Recipiente medida NO	Escalas: 1/1	NºPlano: 6980-1
				Resistencia choque térmico: 42 °C	QUARTER 942	
1	Renombrada Boca 55 como 355	13-10-17	JAU	Cámara expansión: 4,7 %		
Ref	Modificación	Fecha	Firma	Carbonatación: 0,0 Vol.CO2 máx	Conforme cliente: Firma Fecha	Modelo: 1279/355
Este plano es propiedad de Vidrala y no puede ser reproducido ni comunicado sin nuestro permiso. Las cotas no toleradas son aproximadas.		Observaciones:		Angulo de volcado: 29,4 °		Anula: 6980 CAD: 6980-1prt