Barrio Munegazo 22
01400 Llodio (Alava)
Tel. 946719710
comercial@vidrala.com

RHUM STD 1 L

Caractéristiques du produit

Code	1715/610
Capacité	1000 ml
Bague	GUALA
Couleurs	
Poids	380 gr
Hauteur totale	275.70 mm
Diamétre	85.80 mm
Palette	1.225 Unités

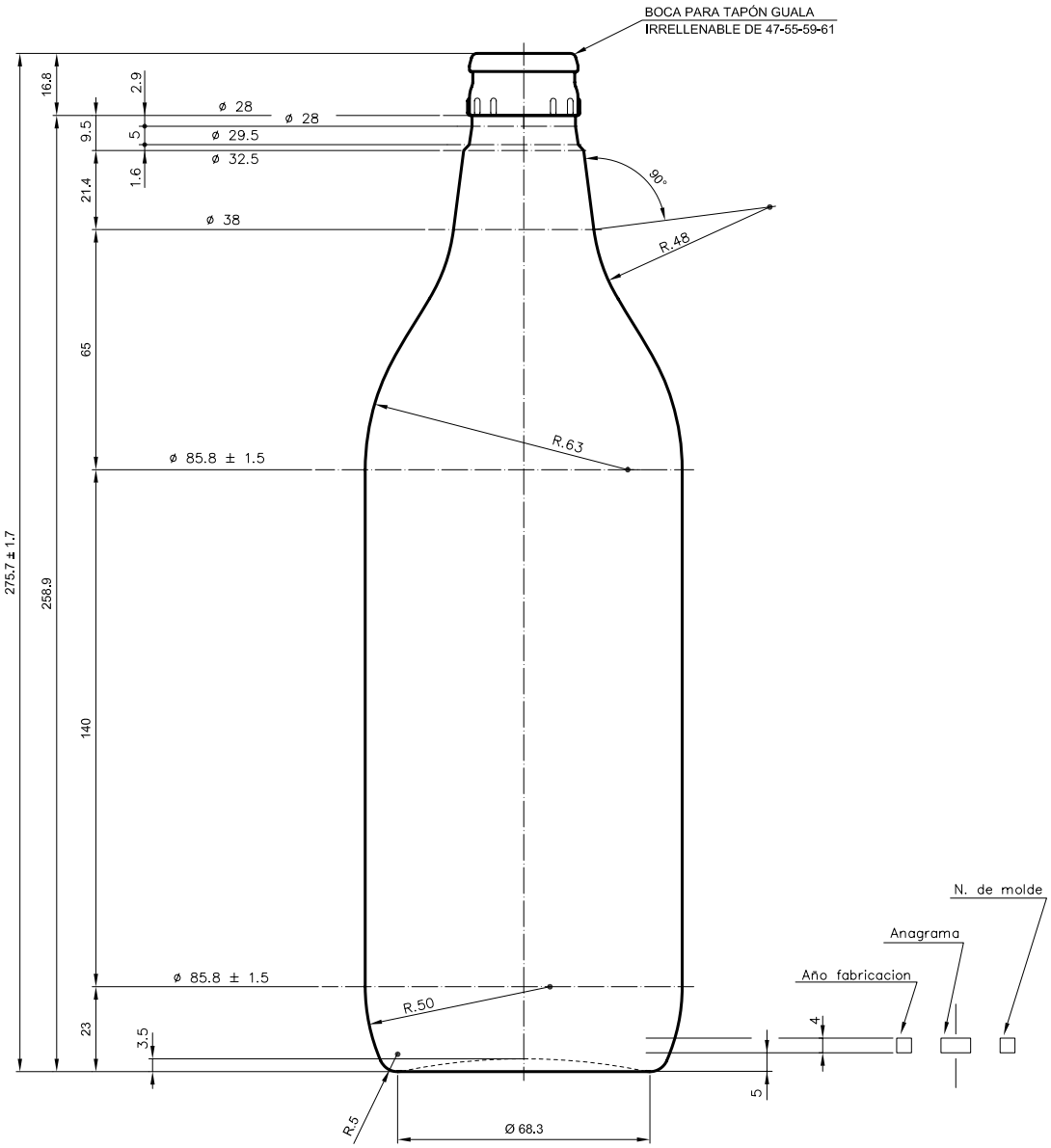

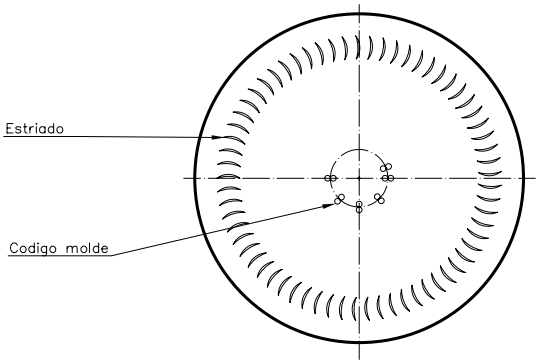

Vista del fondo

				Peso aprox.: 380 gr	Dibujado: Ormazabal	vidrala
				Capacidad n. llenado: cc ± a mm	Conforme:	
				Capacidad a verter: 1040 cc ± 10.4	Fecha: 05-04-93	
				Recipiente medida: NO	Escalas: 1:1	Nº Plano: 6002-2
				Resistencia choque térmico: 42 °C	BOTELLA RON 1 L	
2	Actualización del código/cambio cód. de boca	04-12-07	JUL	Cámara expansión: %		
Ref	Modificación	Fecha	Firma	Carbonatación: Vol. CO_2 máx	Conforme Cliente Fecha Firma	Modelo: 1715/610
Este plano es propiedad de Vidrala y no puede ser reproducido ni comunicado sin previa autorización. Las cotas no toleradas son aproximadas.	Observaciones:			Ángulo de volcado: °		ANULA: 6002-1 CAD: 6002-2