1 Quai du Président Wilson,
33130 Bordeaux, Francia
Tel. +33 5 56 20 59 89
commercial.france@vidrala.com

RHUM 1 L

Características del producto:

Código	4446/481
Capacidad	1000 ml
Boca	BVP 31,5 H
Colores	
Peso	500 gr
Altura total	314.00 mm
Diámetro	84.70 mm
Palé	1.225 unidades

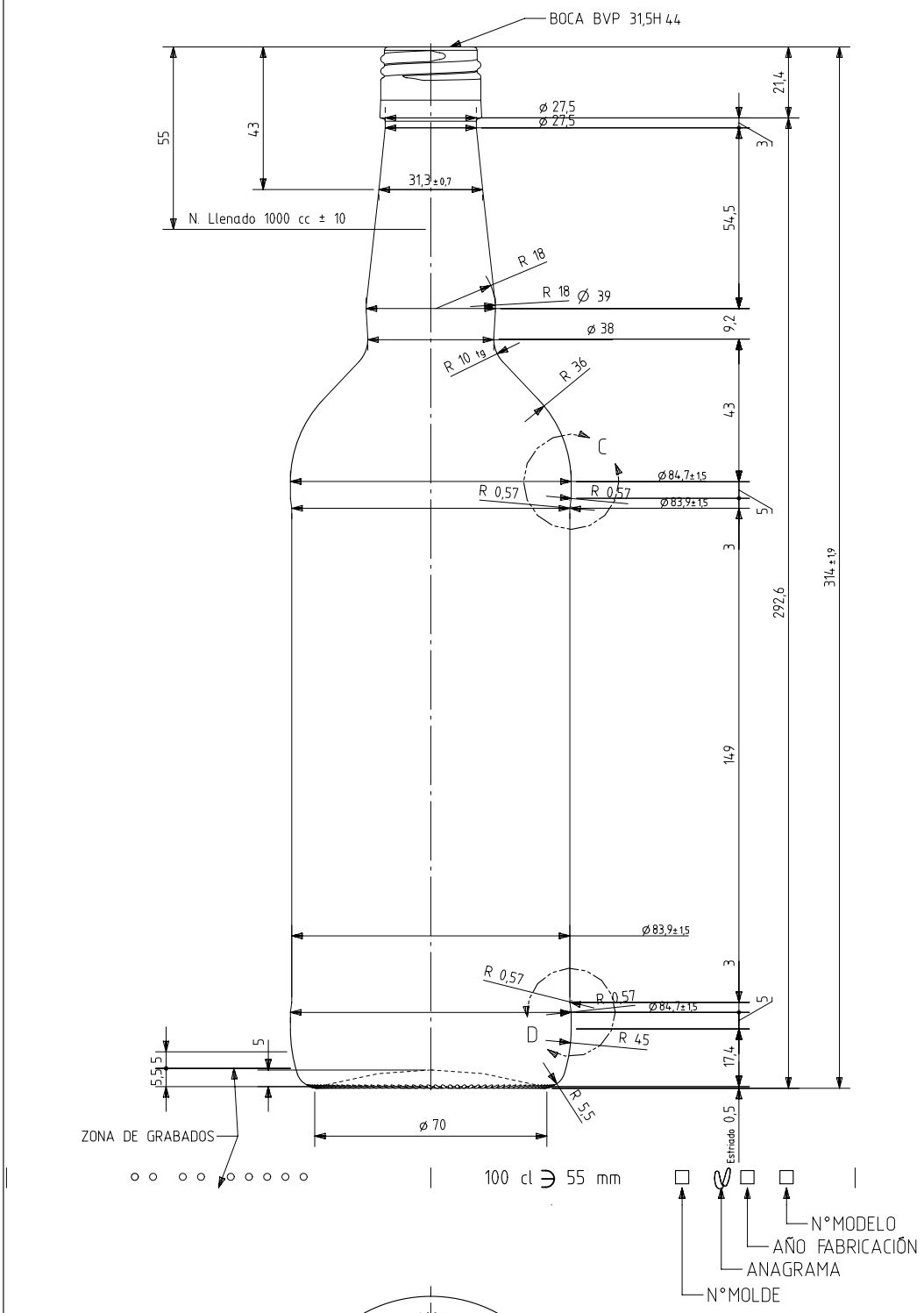

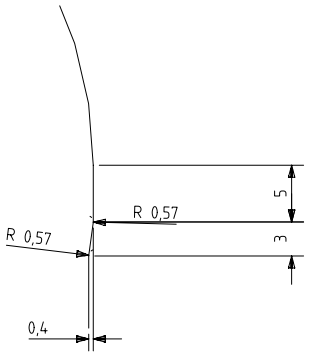

DETALLE C
ESCALA 3:1

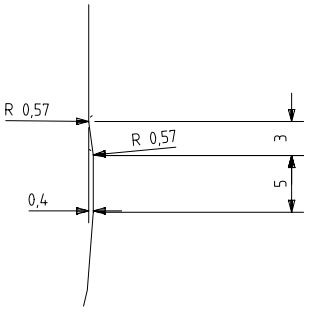

DETALLE D
ESCALA 3:1

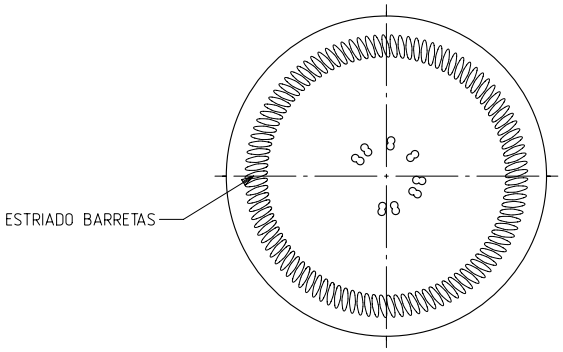

VISTA DEL FONDO

				Peso aprox 500 gr	Dibujado: A. Etxebarria	vidrala
				Capacidad n. llenado: 1000 cc± 10 a55 mm	Conforme:	
				Capacidad a verter: 1024 cc± aprox	Fecha: 24-06-10	
				Recipiente medida SI	Escalas: 1/1	NºPlano: 9846-B
				Resistencia choque térmico: 42 °C	LITRE RHUM BVP 31,5H44 (VERTEDOR)	
B	Se modifica a boca 481 antes 411	24/06/10	AEA	Cámara expansión: 2,4 %		
Ref	Modificación	Fecha	Firma	Carbonatación: 0,0 Vol.CO2 máx	Conforme cliente: Firma Fecha	Modelo: 4446/481
Este plano es propiedad de Vidrala y no puede ser reproducido ni comunicado sin nuestro permiso. Las cotas no toleradas son aproximadas.		Observaciones:		Angulo de volcado: 17,8 °		Anula: CAD: 9846-B.prt