Barrio Munegazo 22
01400 Llodio (Alava), Spain
Tel. 946719750
export@vidrala.com

RHUM 50 CL BVP

Características do produto

Código	4609/411
Capacidade	500 ml
Boca	BVP 31,5 H
Cores	
Peso	325 gr
Altura Total	253.90 mm
Diâmetro	68.30 mm
Palete	2.160 Unidades

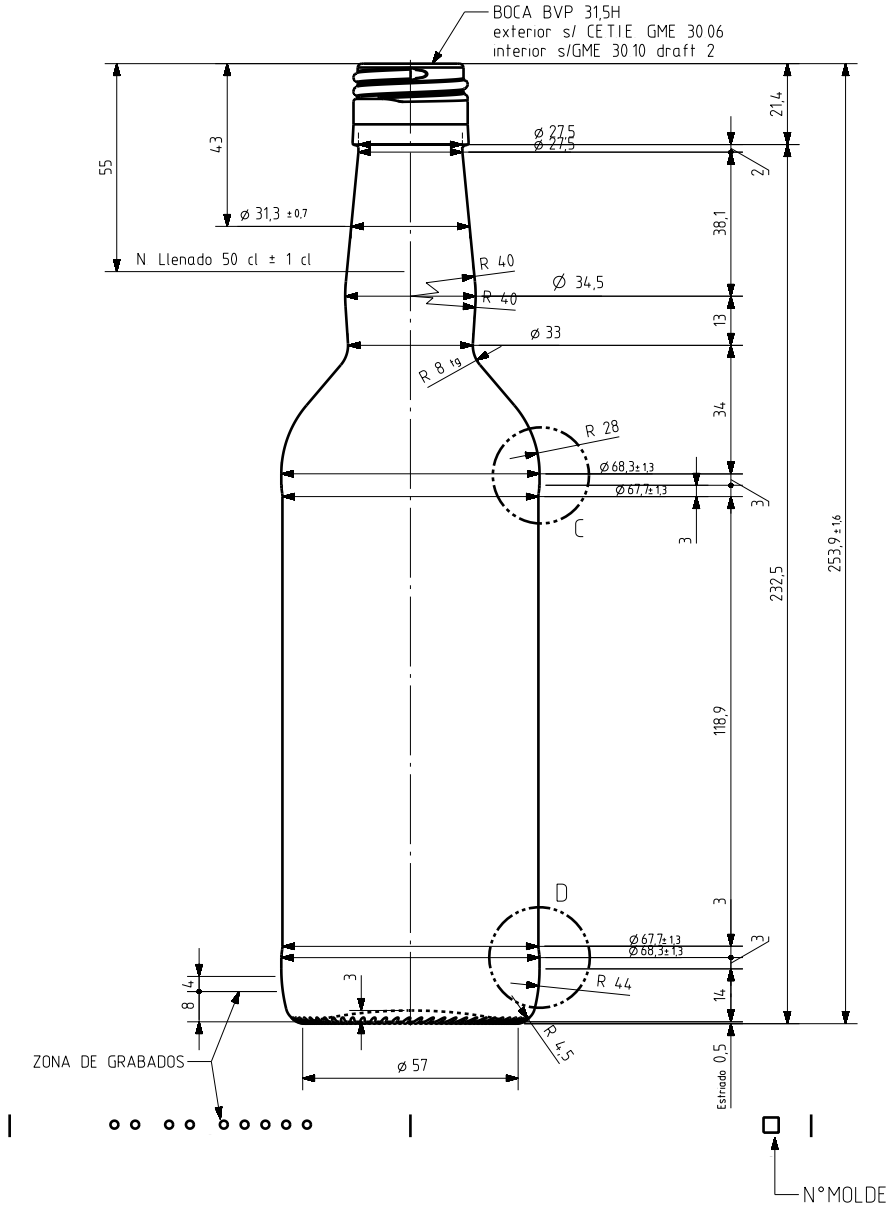

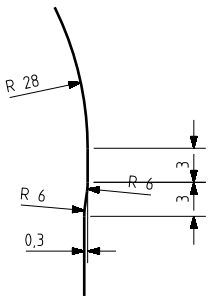

DETALLE C
ESCALA 3:1

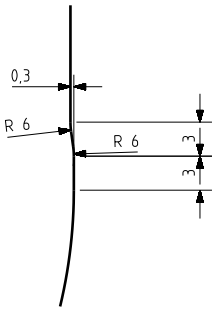

DETALLE D
ESCALA 3:1

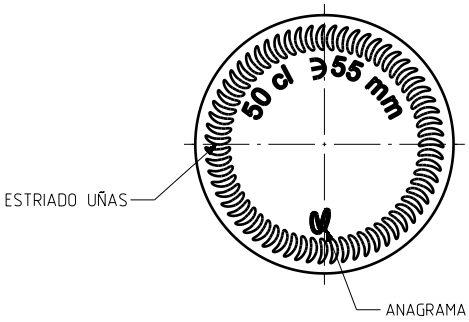

VISTA DEL FONDO

				Peso aprox 325 gr	Dibujado E Albaizar
				Capacidad n llenado 500 cc± 10 a55 mm	Conforme
				Capacidad a verter 522 cc± aprox	Fecha 23-10-08
				Recipiente medida SI	Escalas 1/1
				Resistencia choque térmico 42 °C	
				Cámara expansión 4,4 %	½ LITRE RHUM
Ref	Modificación	Fecha	Firma	Carbonatación 0,0 Vol CO2 máx	Conforme cliente Firma Fecha
Este plano es propiedad de Vidrala y no puede ser reproducido ni comunicado sin nuestro permiso. Los cotas no toleradas son aproximadas		Observaciones		Angulo de volcado 17,7 °	

vidrala

NºPlano 9609-A

Modelo 4609/411

Anula CAD 9609-Aprt