Vieira de Leiria 1
2430-300 MARINHA GRANDE
Tel. +351244555010
vendas@vidrala.com

16 PAR PLUS

Características del producto:

Código	2278/363
Capacidad	467 ml
Boca	TWIST OFF 63
Colores	
Peso	260 gr
Altura total	169.50 mm
Diámetro	67.10 mm
Palé	3.179 unidades

VISTA FRONTAL
(FRONT VIEW)

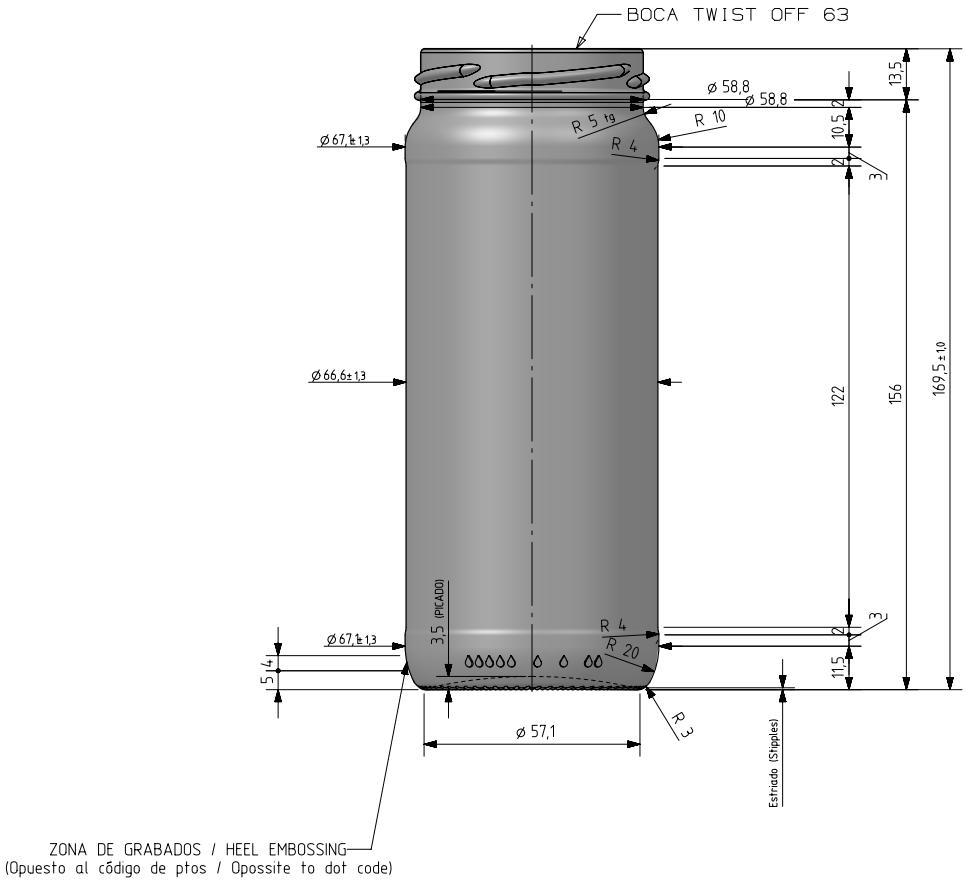

VISTA TRASERA
(BACK VIEW)

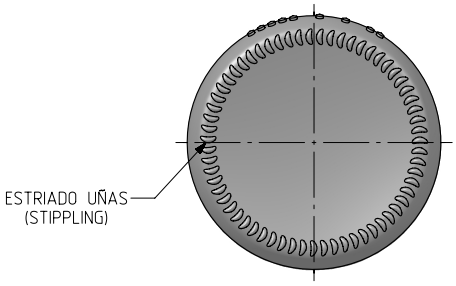

VISTA DEL FONDO
(BOTTOM VIEW)

Rev	Modificación / Modification	Fecha/Date	Firma/Sign
2	Geometría hombro y peso	14-09-18	AEA
1	Geometría	10-09-18	AEA

Este plano es propiedad de Vidrala, no puede ser reproducido ni comunicado sin nuestro permiso.
Las cotas no toleradas son aproximadas.
Specification agreements are based on tolerated dimensions only. Do not scale drawing, copyright reserved
Not to be copied in Whole or part without written permission from vidrala.
All dimensions are in millimeters

Peso aprox / Weight approx	255 gr
Capacidad N. llenado / Fillpoint Capacity	467 cc± **aprox** a 0 mm
Capacidad a verter / Brimfull Capacity	467 cc± 10
Cámara expansión / Vacuity	,0 % 0 cc
Recipiente medida / Meas cap	NO
Angulo de volcado / Tilt angle	23,4°
Carbonatación / Gas vol	0,0 Vol.CO2 máx
Presión larga duración / Long Term pressure:	0 Bar Max Pâster: SI
Resistencia. choque térmico / Thermal Shock Max:	42 °C

vidrala

Product Design Office
www.vidrala.com

Dibujado / Des : AEtxebarria	CAD: 7597-2prt
Fecha / Date 03-07-18	Anula / Annuls:
Escala / Scale: 1:1	N° Plano: Drawing N°: 7597-2
Retornable / Returnable NO	74,8%
Modelo: Code: 2278/363	16 PAR PLUS