1 Quai du Président Wilson,
33130 Bordeaux, Francia
Tel. +33 5 56 20 59 89
commercial.france@vidrala.com

A-314

Caratteristiche del prodotto

Codice	1210/363
Capacitá	314 ml
Imboccatura	TWIST OFF 63
Colori	
Peso	165 gr
Altezza Totale	117.00 mm
Diametro	67.00 mm
Pallet	4.913 Unitá

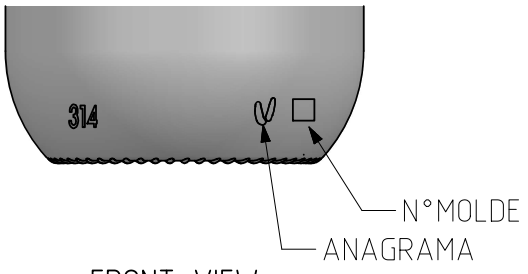

FRONT VIEW

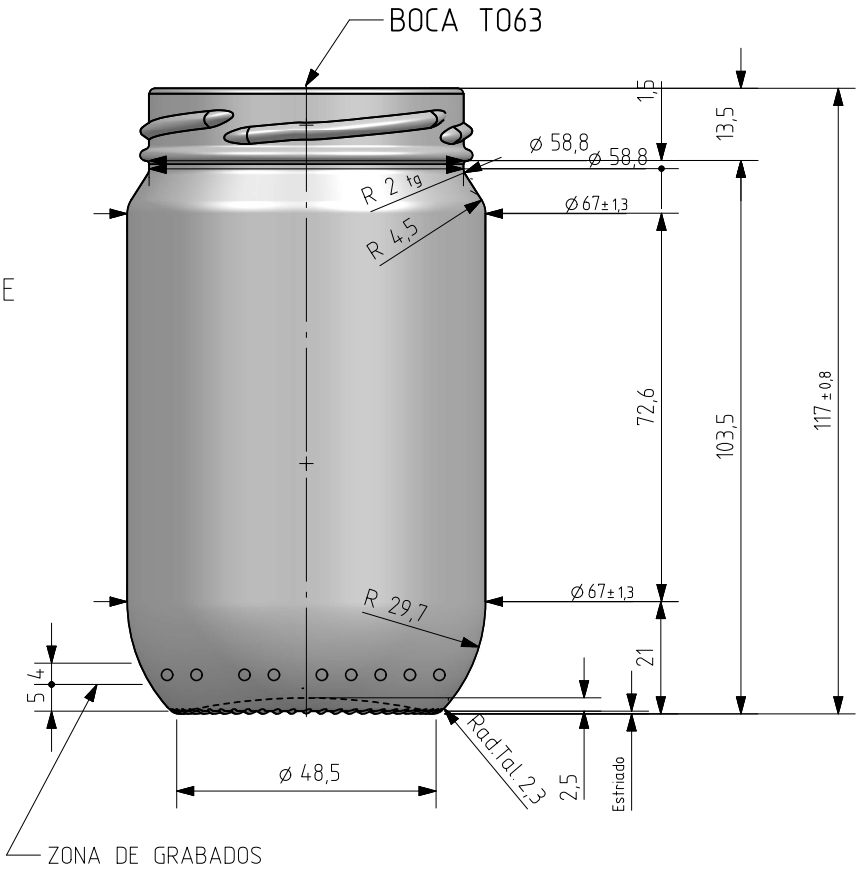

BACK VIEW

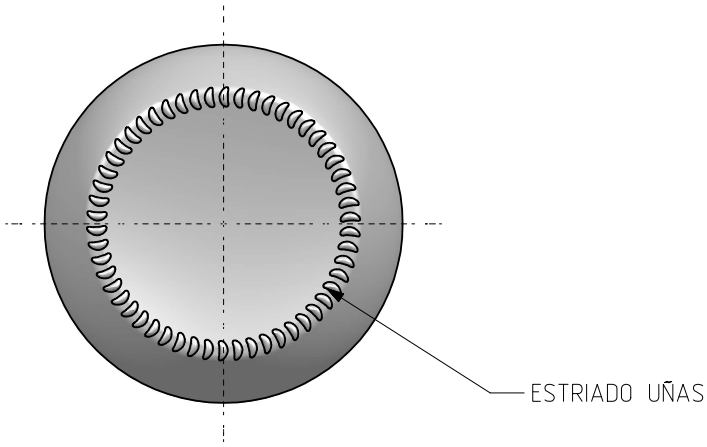

BOTTOM VIEW

Este plano es propiedad de Vidrala, no puede ser reproducido ni comunicado sin nuestro permiso.
Las cotas no toleradas son aproximadas
Specification agreements are based on tolerated dimensions only. Do not scale drawing copyright
Not to be copied in whole or part without written permission from VIDRALA
All dimensions are in millimeters

Rev	Modificación / Modification	Fecha/Date	Firma/Sign
A	Cambio de boca	24-02-21	AEA

Rev	Modificación / Modification	Fecha/Date	Firma/Sign

Peso aprox / Weight approx	165 gr		
Capacidad N. llenado / Fillpoint Capacity	300 cc± aprox a 14 mm		
Capacidad a verter / Brimfull Capacity	314 cc± aprox		
Cámara expansión / Vacuity	4,7 %	14 cc	
Recipiente medida / Meas cap	SI		
Angulo de volcado / Tilt angle	28,9°		
Carbonatación / Gas vol	0,0	Vol.CO2 máx	
Presión larga duración/Long term pressure:	0,00 Bar Max	Pástor SI	
Resistencia. choque térmico / Thermal Shock Max:	42 °C		

vidrala

Product Design Office
www.vidrala.com

Dibujado / Des :	AEA	CAD:	6322-A.prt
Fecha / Date.	15-11-99	Anula / Annuls:	6322-1
Escala / Scale:	1:1	N°Plano: Drawing N°: 62,1%	6322-A
Retornable / Refillable	NO		
Modelo: Code:	1210/363	TARRO A-314	