Barrio Munegazo 22
01400 Llodio (Alava), Spain
Tel. 946719750
export@vidrala.com

A-370

Caratteristiche del prodotto

Codice	2234/363
Capacitá	370 ml
Imboccatura	TWIST OFF 63
Colori	
Peso	170 gr
Altezza Totale	119.00 mm
Diametro	71.40 mm
Pallet	2.304 Unitá

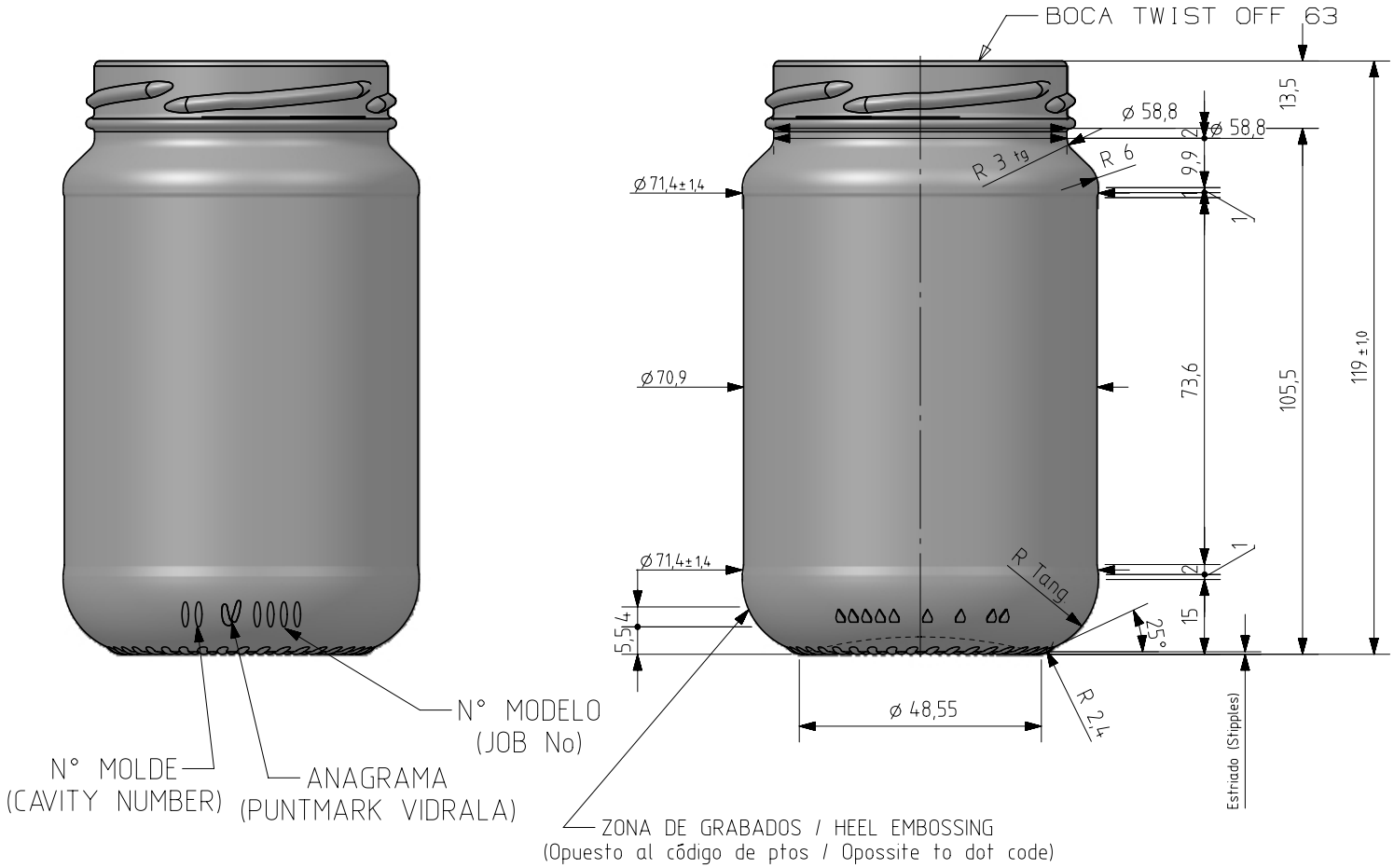

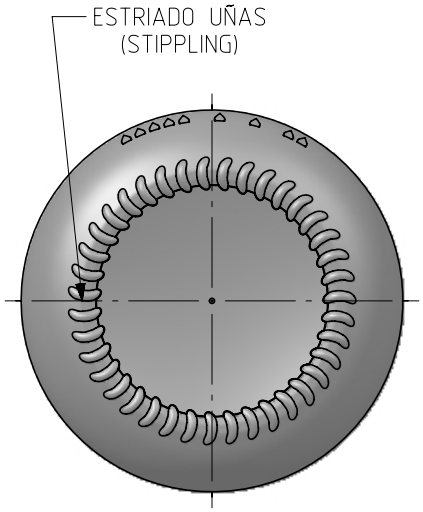

Este plano es propiedad de Vidrala, no puede ser reproducido ni comunicado sin nuestro permiso.
Las cotas no toleradas son aproximadas
Specification agreements are based on tolerated dimensions only. Do not scale drawing copyright
Not to be copied in whole or part without written permission from VIDRALA.
All dimensions are in millimeters

Rev	Modificación / Modification	Fecha/Date	Firma/Sign
2	Se pasa peso a 170 gr	29-04-21	JRA
1	Modificación perfil y peso	30-11-18	AEA

Rev	Modificación / Modification	Fecha/Date	Firma/Sign

Peso aprox / Weight approx	170 gr		
Capacidad N. llenado / Fillpoint Capacity	370 cc± aprox a 0 mm		
Capacidad a verter / Brimfull Capacity	370 cc± 11		
Cámara expansión / Vacuity	,0 %	0 cc	
Recipiente medida / Meas cap	NO		
Angulo de volcado / Tilt angle	29,0°		
Carbonatación / Gas vol	0,0	Vol.CO2 máx	
Presión larga duración/Long term pressure:	0,00 Bar Max	Pástor SI	
Resistencia. choque térmico / Thermal Shock Max:	42 °C		

vidrala

Product Design Office
www.vidrala.com

Dibujado / Des :	AEtxebarria	CAD:	7778-2.prt
Fecha / Date.	30-10-18	Anula / Annuls:	7778-1
Escala / Scale:	1:1	N°Plano: Drawing N°: 81,8%	7778-2
Retornable / Refillable	NO		
Modelo: Code:	2234/363	A 370	