Barrio Munegazo 22
01400 Llodio (Alava)
Tel. 946719710
comercial@vidrala.com

ABBEY 33 CL

Características del producto:

Código	2529/020
Capacidad	330 ml
Boca	CORONA 26 ALTA
Colores	
Peso	210 gr
Altura total	227.00 mm
Diámetro	60.20 mm
Palé	2.960 unidades

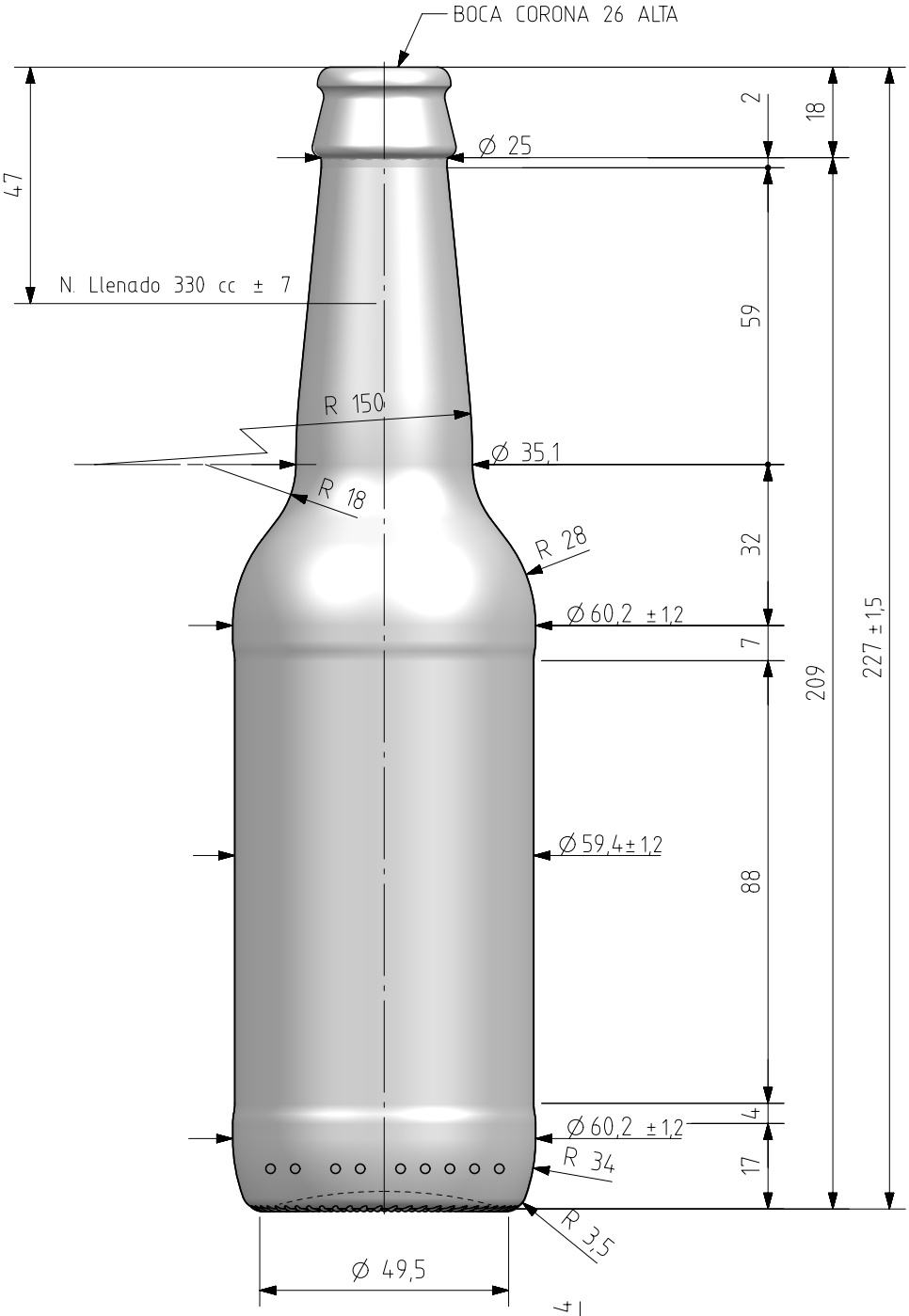

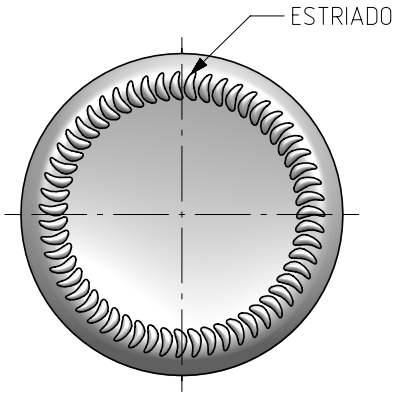

VISTA DEL FONDO

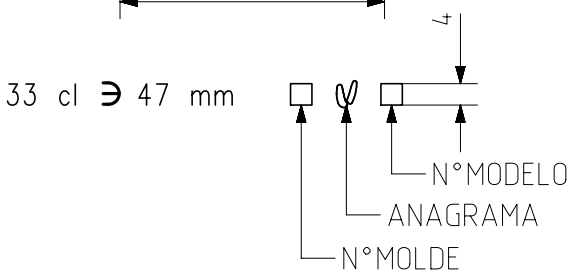

NOTA: PLANO PARA WEB SITE MICROCERVEZAS

Este plano es propiedad de Vidrala, no puede ser reproducido ni comunicado sin nuestro permiso.
Las cotas no toleradas son aproximadas
Specification agreements are based on tolerated dimensions only. Do not scale drawing copyright
Not to be copied in whole or part without written permission from VIDRALA.
All dimensions are in millimeters

Rev	Modificación / Modification	Fecha/Date	Firma/Sign
3	Renombrada boca 100 a 020	09-11-17	JAU
2	Nueva denominación "ABBEY 33cl"	21-01-15	ALR
1	Modificaciones varias	21-05-14	ALR

Rev	Modificación / Modification	Fecha/Date	Firma/Sign
5	Actualización de cajetín	15-09-21	AEA

Peso aprox / Weight approx	210 gr		
Capacidad N. llenado / Fillpoint Capacity	330 cc± 7 a 47 mm		
Capacidad a verter / Brimfull Capacity	346 cc± aprox		
Cámara expansión / Vacuity	4,8 %	16 cc	
Recipiente medida / Meas cap	SI		
Angulo de volcado / Tilt angle	17,2°		
Carbonatación / Gas vol	3,0	Vol.CO2 máx	
Presión larga duración/Long term pressure:	6,00 Bar Max	Pástor SI	
Resistencia. choque térmico / Thermal Shock Max:	42 °C		

vidrala

Product Design Office
www.vidrala.com

Dibujado / Des :	A.L.R.	CAD:	8446-5.prt
Fecha / Date.	04-04-14	Anula / Annuls:	8446-3
Escala / Scale:	1:1	N°Plano: Drawing N°: 60,8%	8446-5
Retornable / Refillable	NO		
Modelo: Code:	2529/020	ABBEY 33 cl.	