1 Quai du Président Wilson,
33130 Bordeaux, Francia
Tel. +33 5 56 20 59 89
commercial.france@vidrala.com

HUILE 50 CL

Caractéristiques du produit

Code	1971/68A
Capacité	500 ml
Bague	BERICAP 31/20
Couleurs	
Poids	260 gr
Hauteur totale	202.90 mm
Diamétre	66.50 mm
Palette	2.550 Unités

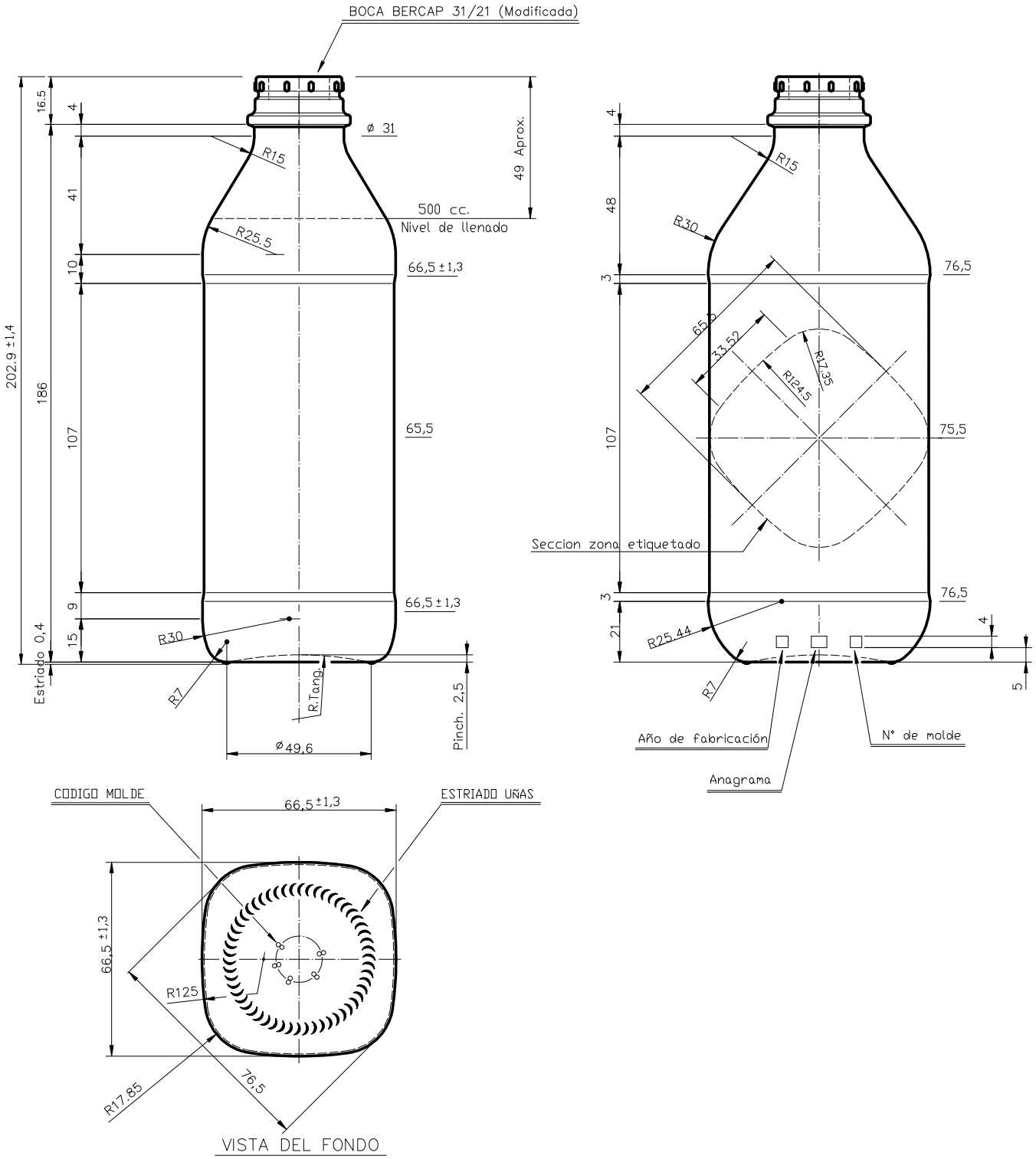

-	Se añade seccion zona etiquetable	31-01-13	JAU
Ref	Modificación	Fecha	Firma

Esta plano es propiedad de Vidrala y no puede ser reproducido ni comunicado sin previa autorización. Las cotas no tolaradas son aproximadas.

Observaciones:

Peso aprox.:	260 gr
Capacidad n. llenado:	cc ± a mm
Capacidad a verter:	540 cc ± 10
Recipiente medida:	NO
Resistencia choque térmico:	42 °C
Cámara expansión:	%
Carbonatación:	Vol. CO_2 máx
Ángulo de volcado:	°

Dibujado:	Ormazabal
Conforme:	
Fecha:	30-10-95
Escalas:	1:1
Nº Plano:	6006-A3

ACEITE 50 cl

Conforme Cliente
Fecha Firma

Modelo: 1971/68A

ANULA: 6006-A2 CAD: 6006-A3