1 Quai du Président Wilson,
33130 Bordeaux, Francia
Tel. +33 5 56 20 59 89
commercial.france@vidrala.com

AZEITE 50 CL PP 35

Características do produto

Código	1971/34
Capacidade	500 ml
Boca	PP 35
Cores	
Peso	260 gr
Altura Total	202.20 mm
Diâmetro	66.50 mm
Palete	2.550 Unidades

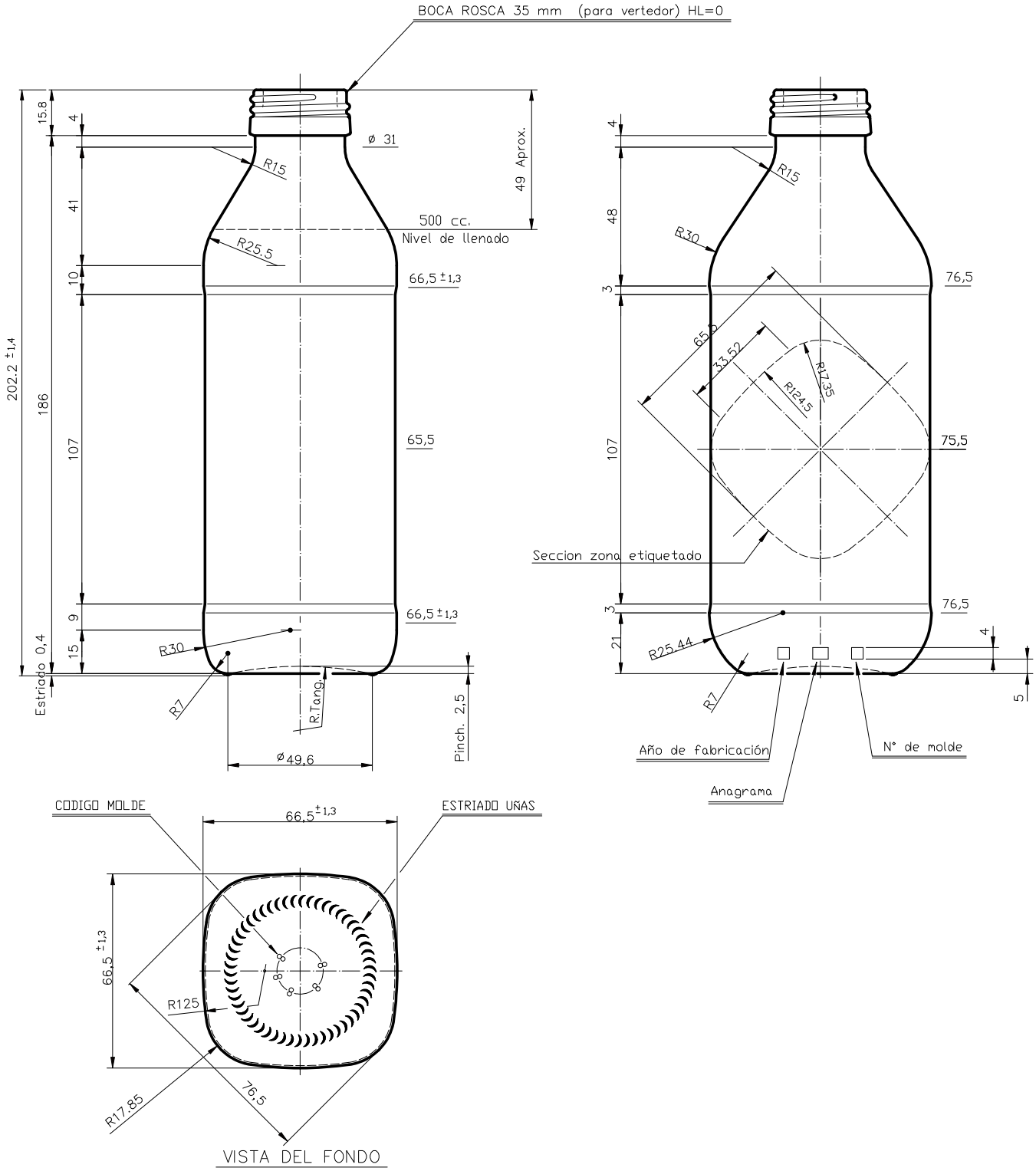

-	Se añade seccion zona etiquetable	31-01-13	JAU
Ref	Modificación	Fecha	Firma

Este plano es propiedad de Vidrala y no puede ser reproducido ni comunicado sin previa autorización. Las cotas no tolaradas son aproximadas.

Observaciones:

Peso aprox.:	260 gr
Capacidad n. llenado:	cc ± a mm
Capacidad a verter:	540 cc ± 10
Recipiente medida:	NO
Resistencia choque térmico:	42 °C
Cámara expansión:	%
Carbonatación:	Vol. CO_2 máx
Ángulo de volcado:	°

Dibujado:	Ormazabal
Conforme:	
Fecha:	15-01-97
Escalas:	1:1
Nº Plano:	6006-B

ACEITE 50 cl PP 35

Conforme Cliente
Fecha Firma

Modelo: 1971/34

ANULA: CAD: 6006-B.dwg