Barrio Munegazo 22
01400 Llodio (Alava), Spain
Tel. 946719750
export@vidrala.com

AZEITE QUADRADA 75 CL BVP

Características do produto

Código	1919/490
Capacidade	753 ml
Boca	BVP 31,5 STD
Cores	
Peso	500 gr
Altura Total	276.50 mm
Diâmetro	68.10 mm
Palete	1.666 Unidades

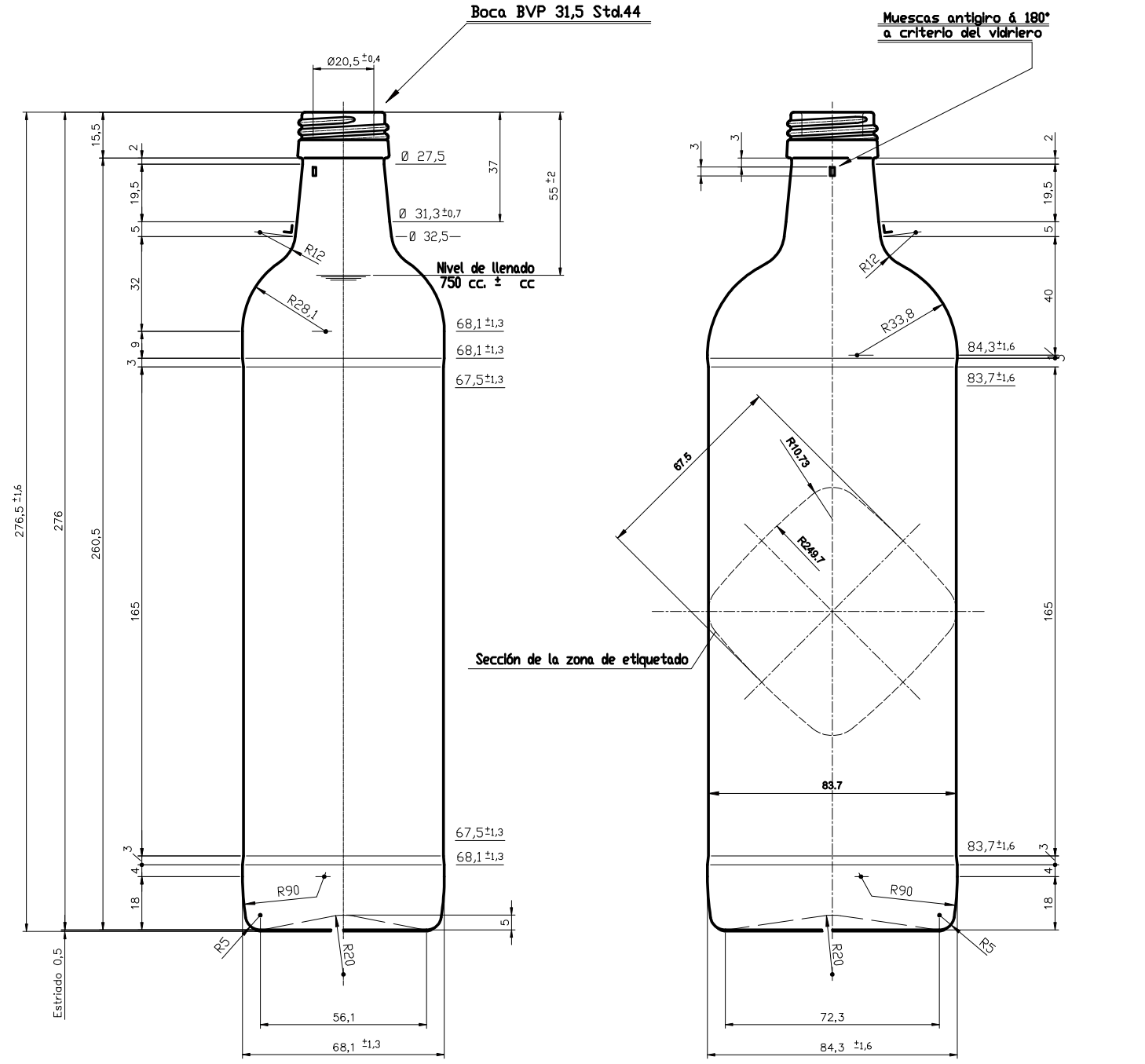

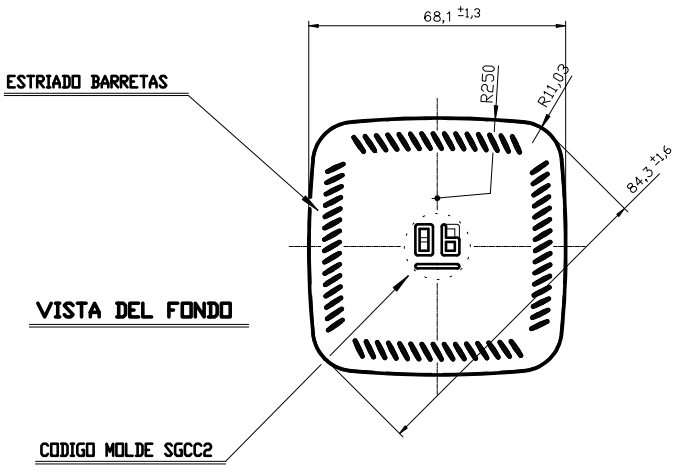

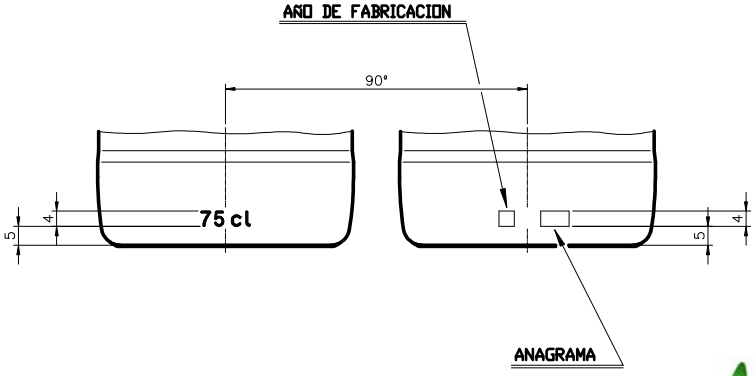

-	Se añade zeccion zona etiquetable	31-01-13	JAU
C4	Se cambia codigo de boca	24-08-11	JAU
Ref	Modificación	Fecha	Firma

Este plano es propiedad de Vidrala y no puede ser reproducido ni comunicado sin previa autorización. Las cotas no tolaradas son aproximadas.

Observaciones:

Peso aprox.:	500 gr
Capacidad n. llenado:	750 cc ± 5 a 55 mm
Capacidad a verter:	775 cc ± APROX
Recipiente medida:	NO
Resistencia choque térmico:	42 °C
Cámara expansión:	%
Carbonatación:	Vol. CO_2 máx
Ángulo de volcado:	°

Dibujado:	Ormazabal
Conforme:	
Fecha:	12-05-04
Escalas:	1:1
Nº Plano:	6528-C4

ACEITE CUADRADA 75 cl
BOCA BVP 31,5 Std.44

Conforme Cliente
Fecha Firma

Modelo: 1919/490

ANULA: 6528-C3 CAD: 6528-C4