1 Quai du Président Wilson,
33130 Bordeaux, Francia
Tel. +33 5 56 20 59 89
commercial.france@vidrala.com

AEMOS 1 L

Caratteristiche del prodotto

Codice	1952/411
Capacitá	1000 ml
Imboccatura	BVP 31,5 H
Colori	
Peso	400 gr
Altezza Totale	286.00 mm
Diametro	87.00 mm
Pallet	1.169 Unitá

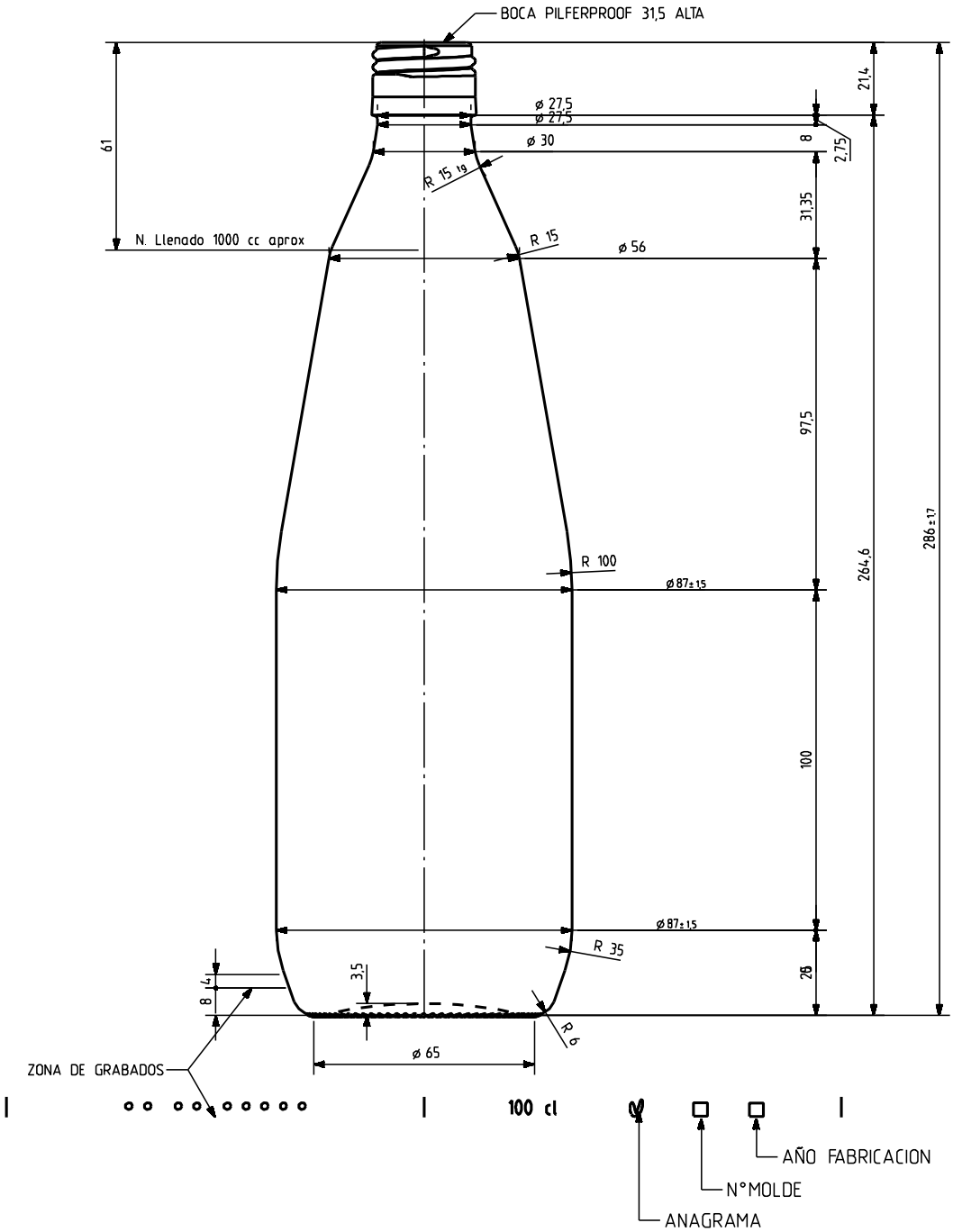

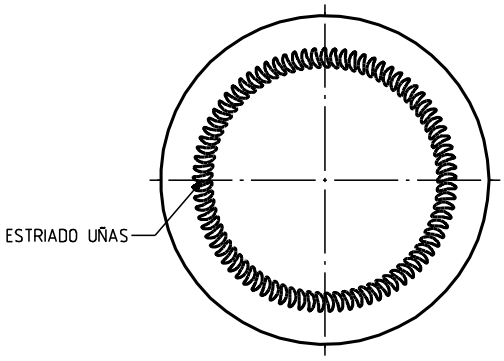

VISTA DEL FONDO

Ref	Modificación	Fecha	Firma
9	Se corrige cajetín y año fabricación	13-09-07	EEO
8	Se corrige el nivel de llenado	06-09-07	EAM
7	La capacidad a verter era 1035	14-02-07	EAM
6	El código era 952/28	31-05-05	JUL

Este plano es propiedad de Vidrala y no puede ser reproducido ni comunicado sin nuestro permiso.
Las cotas no toleradas son aproximadas.
Observaciones:

Peso aprox **400** gr
Capacidad n. llenado: **1000** cc± **aprox** a**61** mm
Capacidad a verter: **1040** cc± **10,4**
Recipiente medida **NO**
Resistencia choque térmico: **42** °C
Cámara expansión: **4,0** %
Carbonatación: **0,0** Vol.CO2 máx
Angulo de volcado: **16,7** °

Dibujado: **E. Albaizar**
Conforme:
Fecha: **14-02-07**
Escalas: **1/1**

vidrala

NºPlano: **5705-C9**

AEMOS 1 L

Conforme cliente:
Firma Fecha

Modelo: **1952/411**
Anula: 5705-C8 CAD: 5705-C8.prt