Barrio Munegazo 22
01400 Llodio (Alava), Spain
Tel. 946719750
export@vidrala.com

APOLO 33 CL

Características do produto

Código	2601/020
Capacidade	330 ml
Boca	CORONA 26 ALTA
Cores	
Peso	220 gr
Altura Total	227.00 mm
Diâmetro	59.40 mm
Palete	1.480 Unidades

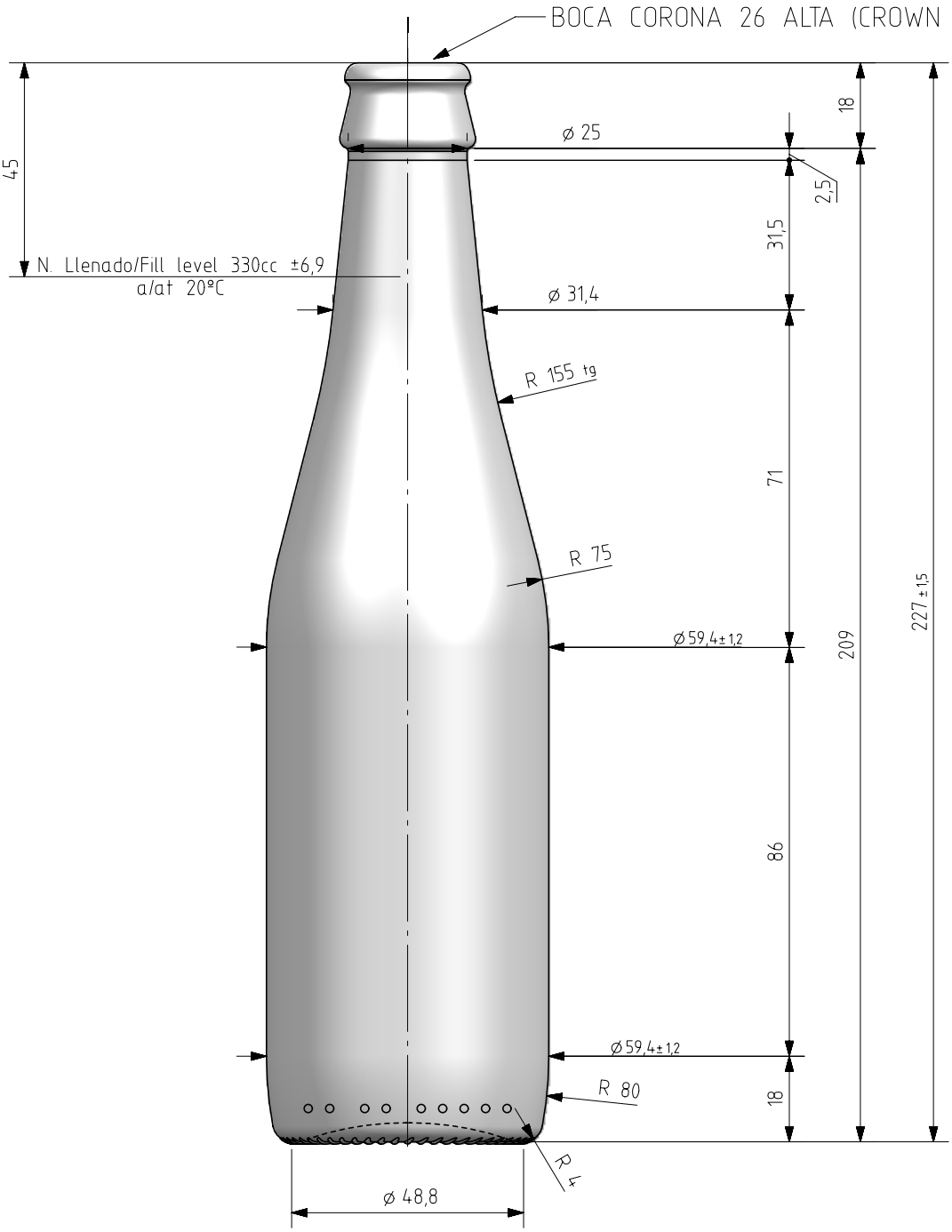

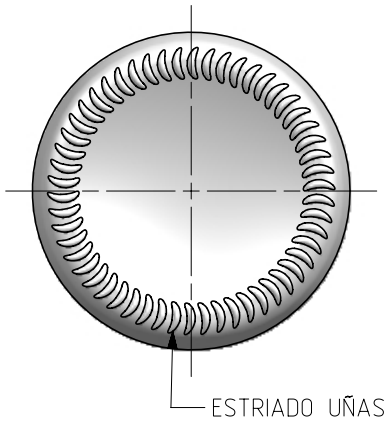

VISTA DEL FONDO
(BOTTOM VIEW)

33 cl ∋ 45 mm

N°MODELO (JOB Nº)

ANAGRAMA (PUNTMARK VIDRALA)

N°MOLDE (CAVITY NUMBER)

NOTA: PLANO PARA WEB SITE MICROCERVEZAS
MICROBEER WEB SITE DRAWING

Este plano es propiedad de Vidrala, no puede ser reproducido ni comunicado sin nuestro permiso.
Las cotas no toleradas son aproximadas
Specification agreements are based on tolerated dimensions only. Do not scale drawing copyright
Not to be copied in whole or part without written permission from VIDRALA.
All dimensions are in millimeters

Rev	Modificación / Modification	Fecha/Date	Firma/Sign
5	Se actualiza carbonatación	29-07-22	AEA
4	Renombrada boca 100 como 020	09-11-22	JAU
1	Se pasa a boca 100	09-12-10	JOJ

Rev	Modificación / Modification	Fecha/Date	Firma/Sign

Peso aprox / Weight approx	220 g		
Capacidad N. llenado / Fillpoint Capacity	330 ml± 6,9 a 45 mm		
Capacidad a verter / Brimfull Capacity	344 ml± aprox		
Cámara expansión / Vacuity	4,2 %	14 ml	
Recipiente medida / Meas cap	SI		
Angulo de volcado / Tilt angle	16,7°		
Carbonatación / Gas vol	3,5	Vol.CO2 max	
Presión larga duración/Long term pressure:	7,00 Bar max	Pástor NO	
Resistencia. choque térmico / Thermal Shock max:	42 °C		

vidrala

Product Design Office
www.vidrala.com

Dibujado / Des :	J. Ochoa	CAD:	6966-5.prt
Fecha / Date.	26-10-10	Anula / Annuls:	6966-4
Escala / Scale:	1/1	N°Plano: Drawing N°: 60,3%	6966-5
Retornable / Refillable	NO		
Modelo: Code:	2601/020	APOLO 33CL	