Barrio Munegazo 22
01400 Llodio (Alava), Spain
Tel. 946719750
export@vidrala.com

BD 25 CL

Caractéristiques du produit

Code	1110/435
Capacité	250 ml
Bague	PP 25 H
Couleurs	
Poids	200 gr
Hauteur totale	198.70 mm
Diamétre	56.00 mm
Palette	4.100 Unités

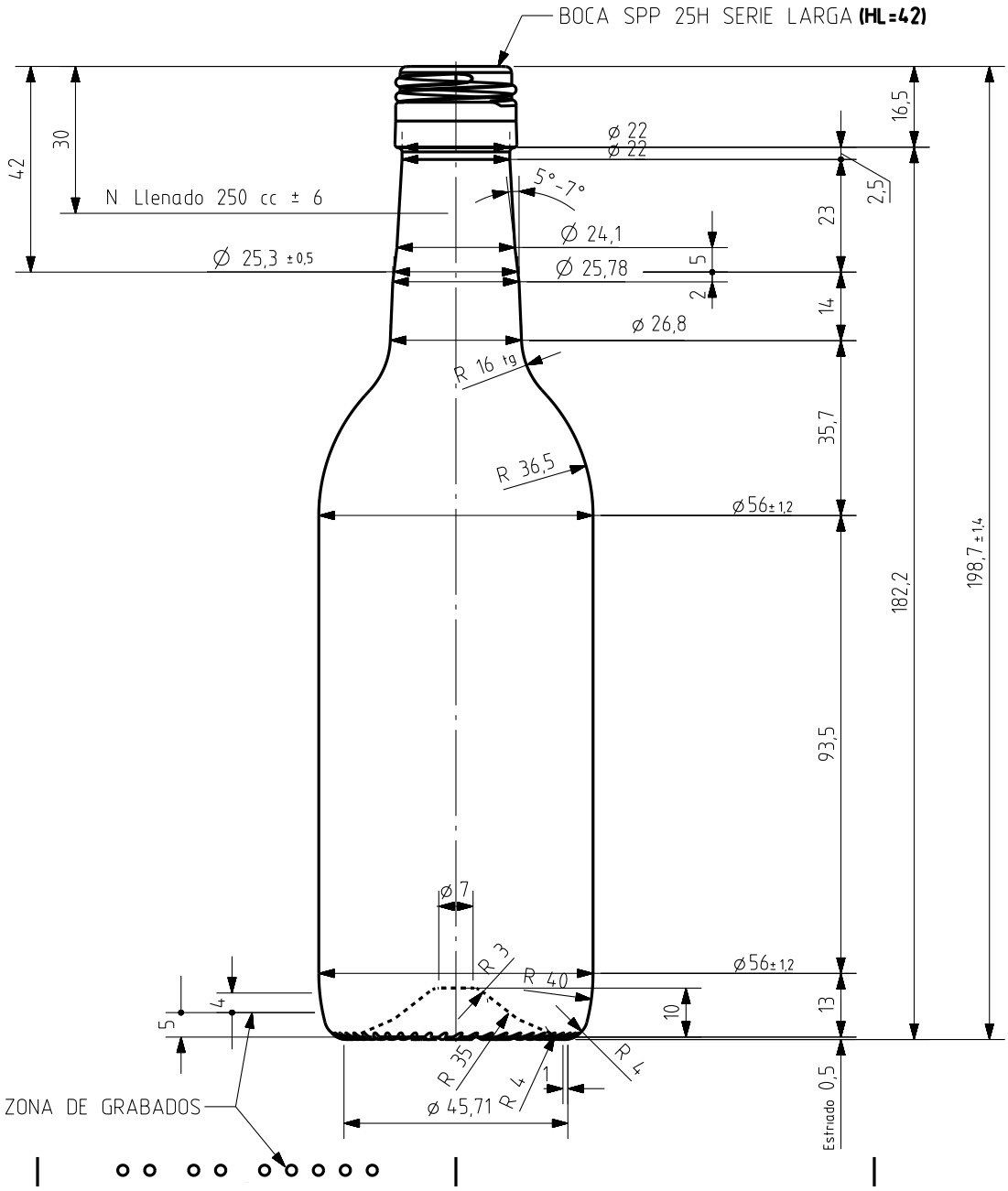

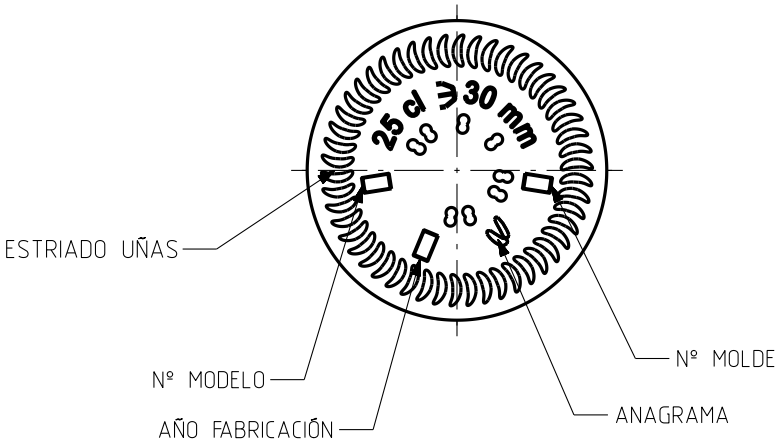

VISTA DEL FONDO

Ref	Modificación	Fecha	Firma
5	Añadido angulo de despegue cuello	23-10-12	JAU
	Se aumenta D cuello	30-04-10	AEA

Este plano es propiedad de Vidrala y no puede ser reproducido ni comunicado sin nuestro permiso. Las cotas no toleradas son aproximadas 63,6%

Observaciones

Peso aprox: **200** gr
Capacidad n llenado: **250** cc± **6** a**30** mm
Capacidad a verter: **256** cc± **aprox**
Recipiente medida: **SI**
Resistencia choque térmico: **42** °C
Cámara expansión: **2,4** %
Carbonatación: **0,0** Vol CO2 máx
Angulo de volcado: **18,4** ° 63,6%

Dibujado: **A Etxebarria**
Conforme:
Fecha: **30-04-07**
Escalas: **1/1**

vidrala

NºPlano: **7750-5**

BORDELESA 25,6 CL

Conforme cliente
Firma Fecha

Modelo: **1110/435**
Anula: 7750-4 CAD: 7750-5.prt