Vieira de Leiria 1
2430-300 MARINHA GRANDE
Tel. +351244555010
vendas@vidrala.com

BD 25 CL

Product characteristics

Code	1110/435
Capacity	250 ml
Colours	
Weight	200 gr
Overall height	198.70 mm
Diameter	56.00 mm
Palet	4.100 units

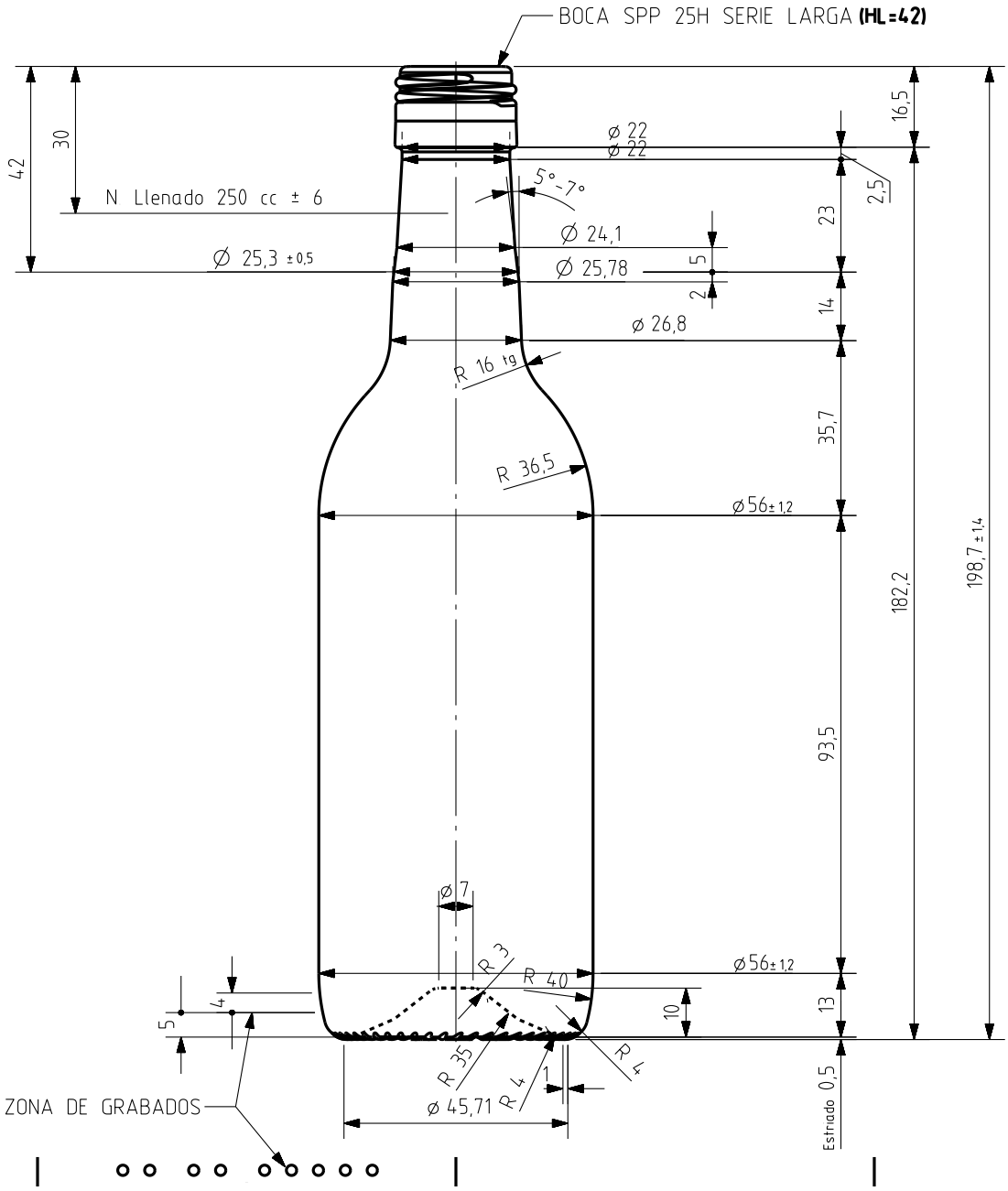

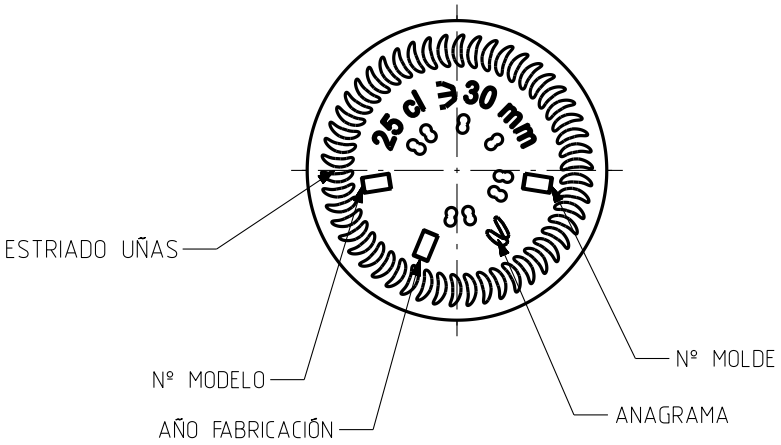

VISTA DEL FONDO

Ref	Modificación	Fecha	Firma
5	Añadido angulo de despegue cuello	23-10-12	JAU
	Se aumenta D cuello	30-04-10	AEA

Este plano es propiedad de Vidrala y no puede ser reproducido ni comunicado sin nuestro permiso. Las cotas no toleradas son aproximadas 63,6%

Observaciones

Peso aprox: **200** gr
Capacidad n llenado: **250** cc± **6** a**30** mm
Capacidad a verter: **256** cc± **aprox**
Recipiente medida: **SI**
Resistencia choque térmico: **42** °C
Cámara expansión: **2,4** %
Carbonatación: **0,0** Vol CO2 máx
Angulo de volcado: **18,4** ° 63,6%

Dibujado: **A Etxebarria**
Conforme:
Fecha: **30-04-07**
Escalas: **1/1**

vidrala

NºPlano: **7750-5**

BORDELESA 25,6 CL

Conforme cliente
Firma Fecha

Modelo: **1110/435**
Anula: 7750-4 CAD: 7750-5.prt