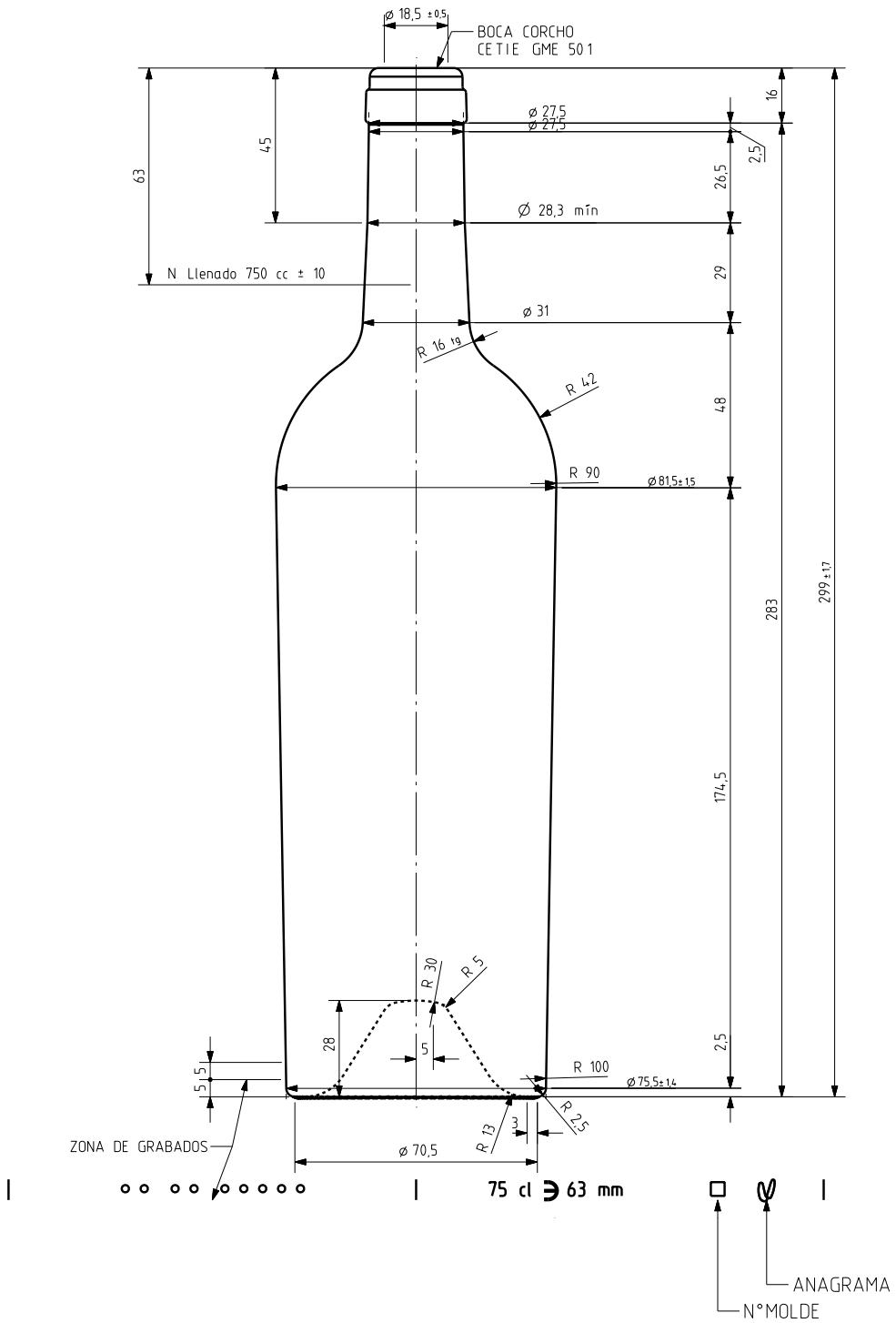


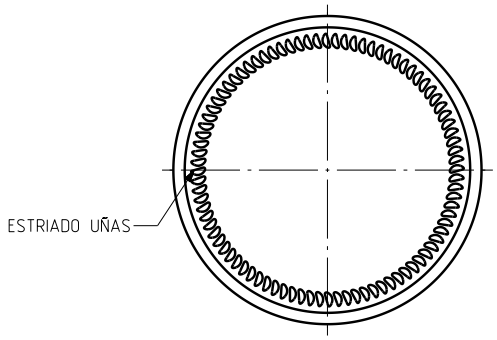


VISTA DEL FONDO

| Ref | Modificación | Fecha | Firma |
|---|---|---|---|
| 3 | Se modifica el hombro y el talón | 27-04-07 | EAM |
| 2 | Diámetro superior era 81 | 03-05-01 | ACA |
| 1 | Radio superior hombro y cuello | 27-03-01 | ALR |

Este plano es propiedad de Vidrala y no puede ser reproducido ni comunicado sin nuestro permiso
Las cotas no toleradas son aproximadas.
Observaciones

Peso aprox **650** gr
Capacidad n llenado **750** cc± **10** a **63** mm
Capacidad a verter **769** cc± **aprox**
Recipiente medida **SI**
Resistencia choque térmico **42** °C
Cámara expansión **2,5**
Carbonatación **0,0** Vol CO2 máx
Angulo de volcado **17,6** °

Dibujado **E. Albaizar**
Conforme
Fecha **31-03-00**
Escalas **1/1**

vidrala

NºPlano **7803-3**

BORDELESA ANTIGUA 75 CL

Conforme cliente
Firma Fecha

Modelo **104/242**
Anula **7803-2** CAD **7803-3prt**