1 Quai du Président Wilson,
33130 Bordeaux, Francia
Tel. +33 5 56 20 59 89
commercial.france@vidrala.com

NYMERIA 1L

Caractéristiques du produit

Code	2078/484
Capacité	1000 ml
Bague	SPP 31,5
Couleurs	
Poids	430 gr
Hauteur totale	315.50 mm
Diamétre	81.10 mm
Palette	1.164 Unités

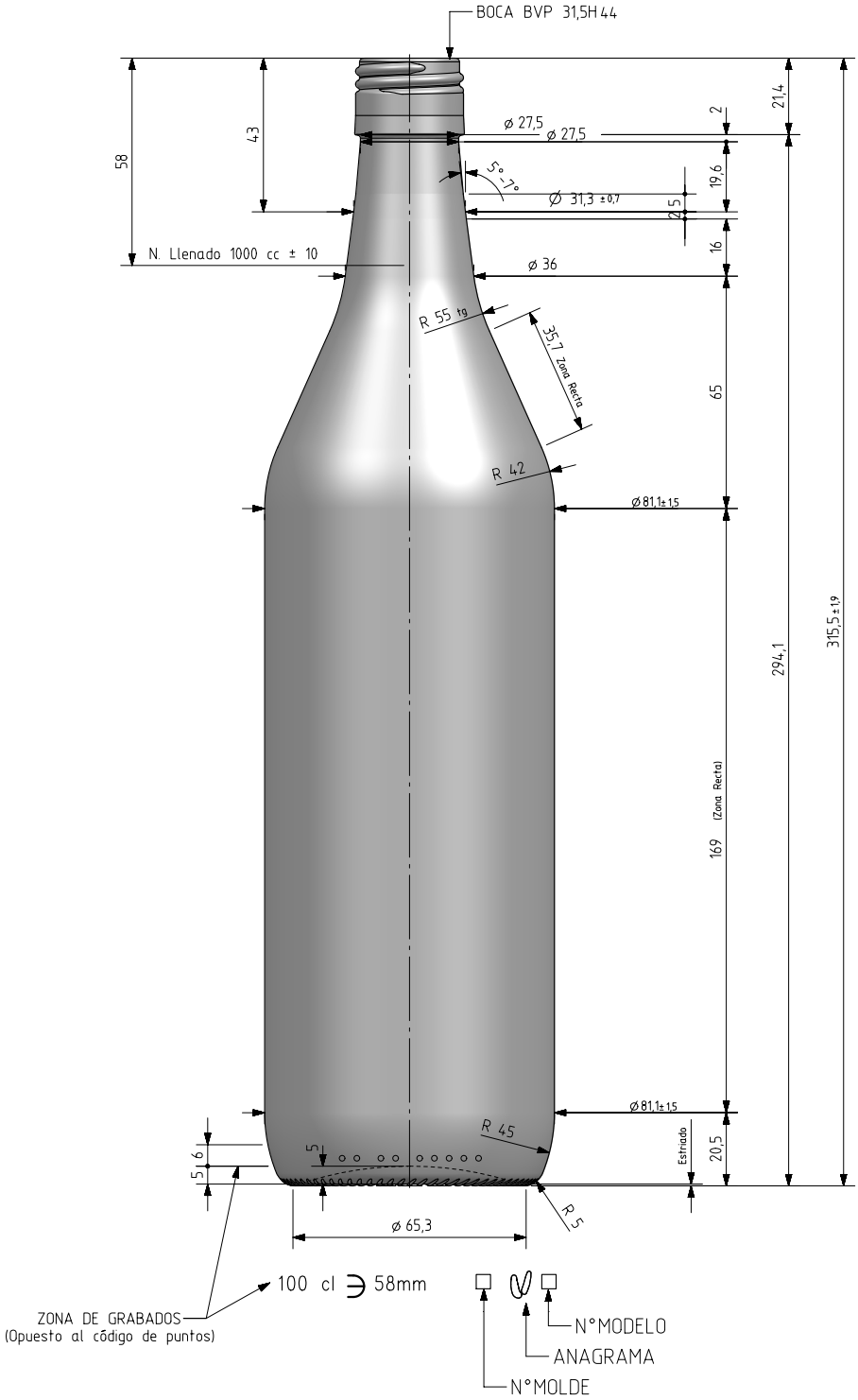

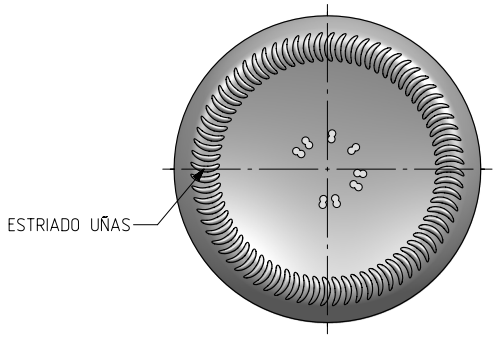

VISTA DEL FONDO

Rev	Modificación / Modification	Fecha/Date	Firma/Sign
2	Cambio de boca	5-11-18	AEA
1	Altura y hombro	4-10-17	AEA

Este plano es propiedad de Vidrala, no puede ser reproducido ni comunicado sin nuestro permiso.
Las cotas no toleradas son aproximadas.
Specification agreements are based on tolerated dimensions only. Do not scale drawing, copyright reserved
Not to be copied in Whole or part without written permission from vidrala.
All dimensions are in millimeters

Peso aprox / Weight approx	430 gr		
Capacidad N. llenado / Fillpoint Capacity	1000 cc± 10 a 58 mm		
Capacidad a verter / Brimfull Capacity	1024 cc± aprox		
Cámara expansión / Vacuity	2,4 %	24 cc	
Recipiente medida / Meas cap	SI		
Angulo de volcado / Tilt angle	15,7°		
Carbonatación / Gas vol	0,0 Vol.CO2 máx		
Presión larga duración / Long Term pressure:	0 Bar Max	Pâster:	NO
Resistencia. choque térmico / Thermal Shock Max:	42 °C		

vidrala

Product Design Office
www.vidrala.com

Dibujado / Des : A.MOLANO	CAD: 7555-2prt
Fecha / Date 26-07-2017	Anula / Annuls: 7555-1
Escala / Scale: 1:1	N°Plano: Drawing N°: 7555-2 66,2%
Retornable / Returnable NO	
Modelo: Code: 2078/484	NYMERIA 1L