Barrio Munegazo 22
01400 Llodio (Alava), Spain
Tel. 946719750
export@vidrala.com

NYMERIA 1L

Product characteristics

Code	2078/484
Capacity	1000 ml
Colours	
Weight	430 gr
Overall height	315.50 mm
Diameter	81.10 mm
Palet	1.164 units

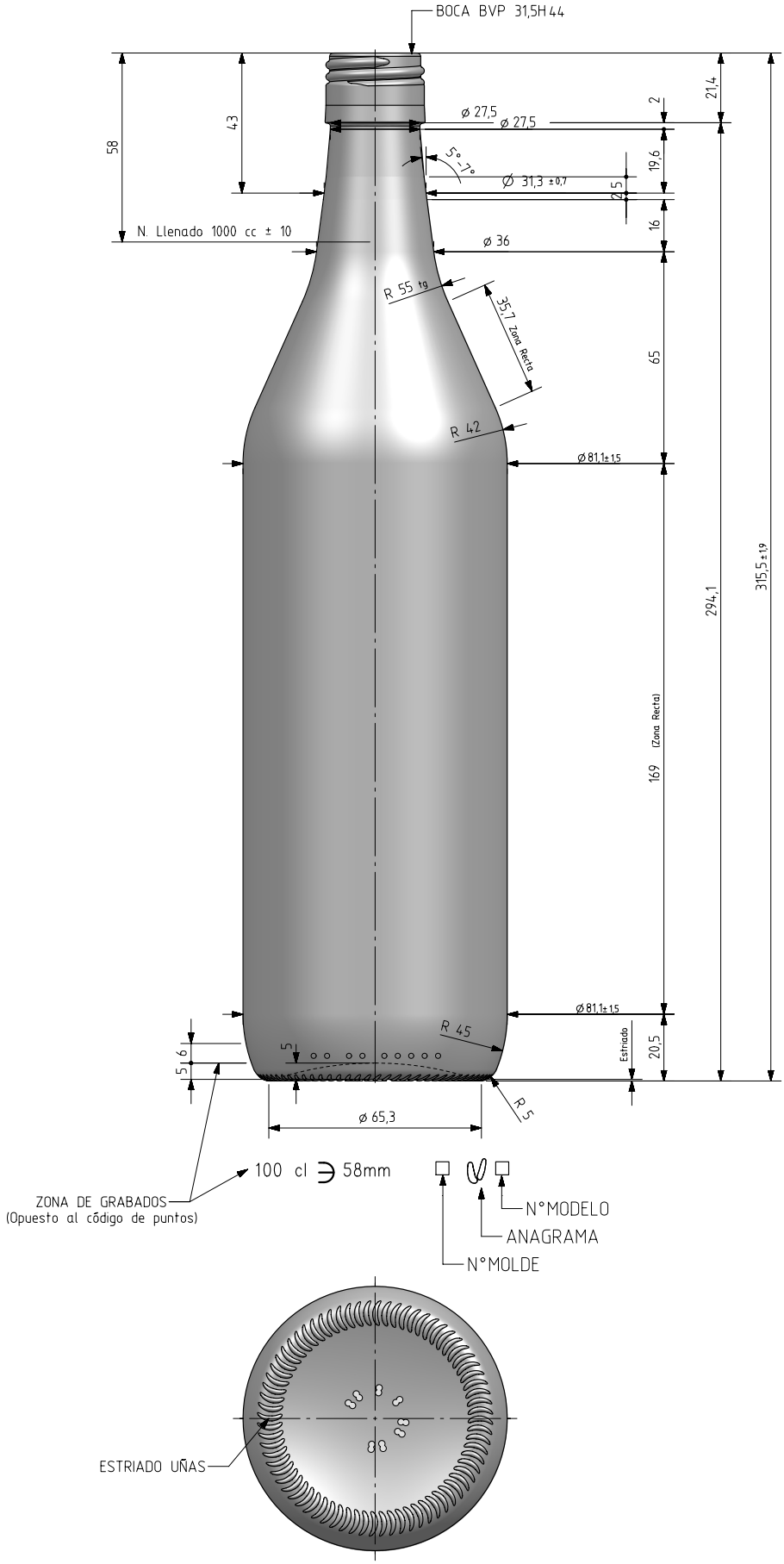

VISTA DEL FONDO

Rev	Modificación / Modification	Fecha/Date	Firma/Sign
2	Cambio de boca	5-11-18	AEA
1	Altura y hombro	4-10-17	AEA

Este plano es propiedad de Vidrala, no puede ser reproducido ni comunicado sin nuestro permiso.
Las cotas no toleradas son aproximadas.
Specification agreements are based on tolerated dimensions only. Do not scale drawing, copyright reserved
Not to be copied in Whole or part without written permission from vidrala.
All dimensions are in millimeters

Peso aprox / Weight approx	430 gr		
Capacidad N. llenado / Fillpoint Capacity	1000 cc± 10 a 58 mm		
Capacidad a verter / Brimfull Capacity	1024 cc± aprox		
Cámara expansión / Vacuity	2,4 %	24 cc	
Recipiente medida / Meas cap	SI		
Angulo de volcado / Tilt angle	15,7°		
Carbonatación / Gas vol	0,0 Vol.CO2 máx		
Presión larga duración / Long Term pressure:	0 Bar Max	Pásteri: NO	
Resistencia. choque térmico / Thermal Shock Max:	42 °C		

vidrala

Product Design Office
www.vidrala.com

Dibujado / Des : A.MOLANO	CAD: 7555-2prt
Fecha / Date: 26-07-2017	Anula / Annuls: 7555-1
Escala / Scale: 1:1	N° Plano: Drawing N°: 66,2% 7555-2
Retornable / Returnable NO	
Modelo: Code: 2078/484	NYMERIA 1L