Barrio Munegazo 22
01400 Llodio (Alava), Spain
Tel. 946719750
export@vidrala.com

PORTO 75 cl

Caratteristiche del prodotto

Codice	4146/700
Capacitá	750 ml
Imboccatura	PORTO STD
Colori	
Peso	450 gr
Altezza Totale	274.00 mm
Diametro	79.20 mm
Pallet	1.218 Unitá

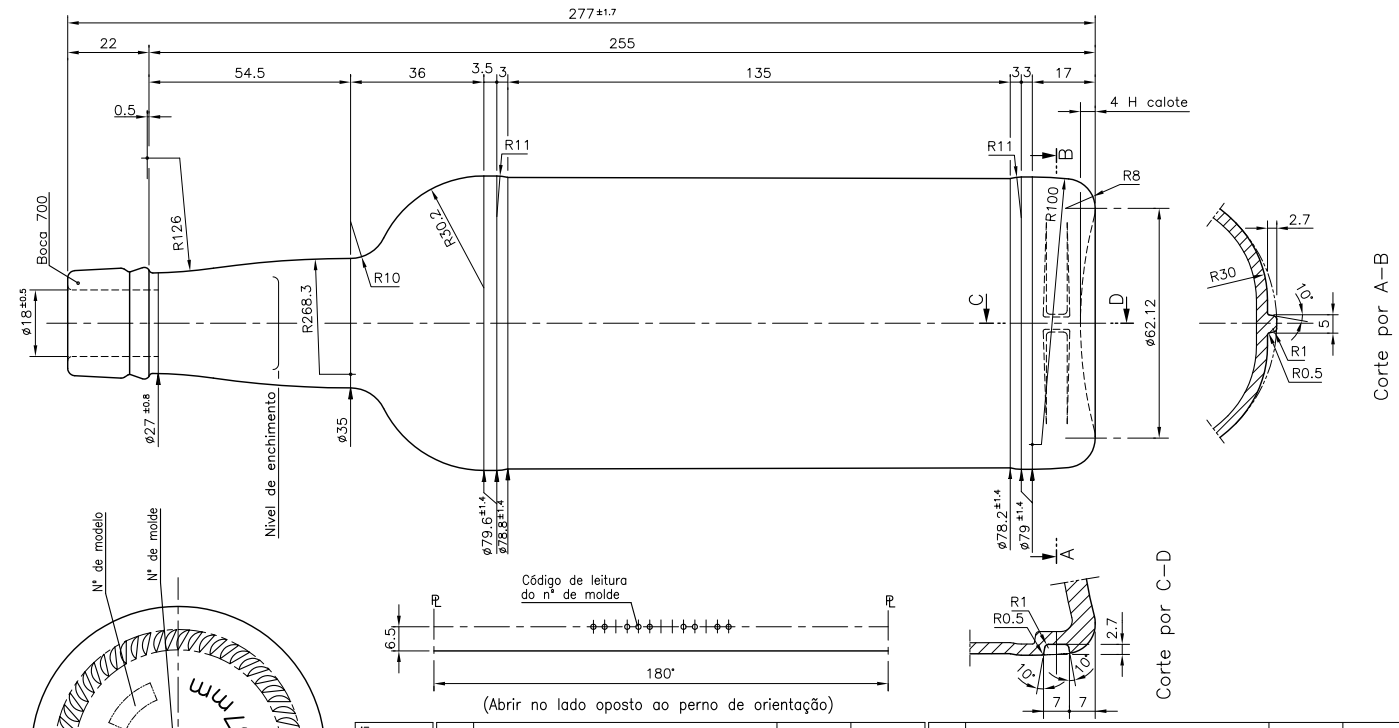

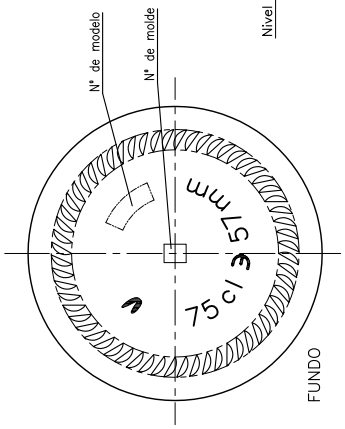

(Abrir no lado oposto ao perno de orientação)

Este plano es propiedad de Vidrala y no puede ser reproducido ni comunicado sin nuestro permiso.
Las cotas no toleradas son aproximadas.
Specification agreements are based on tolerenced dimensions only.
Do not scale drawing unless prior permission is received.
All dimensions are in millimeters.

Rev.	Modificación / Modification	Fecha/Date	Firma/Sign

Rev.	Modificación / Modification	Fecha/Date	Firma/Sign

Peso aprox. / Weight approx	450 ±25 gr		
Capacidad N. llenado / Fillpoint Capacity	750 cc± 10	a 57 mm	
Capacidad a verter / Brimfull Capacity	770 cc± 10		
Cámara de expansión / Vacuity	2.7 %	20 cc	
Recipiente medida / Meas cap	SI		
Angulo de volcado / Tilt angle	..°		
Carbonatación / Gas vol	.. Vol.CO2 máx		
Presión larga duración / Long Term presssure	.. Bar Max	Páster ...	
Resistencia choque térmico / Thermal Shock Max	42 °C		

vidrala

Product Design Office
www.vidrala.com

Dibujado /Des	C. Sintra	CAD	27070(4146(700)).dwg
Fecha / Date	17-04-18	Anula / Annuls	Nº26416/20
Escala / Scale	1:1	Nº Plano Drawing Nº %	27070
Retornable / Returnable	NO		
Modelo Code	4146/700	PORTO 75 CL	