Vieira de Leiria 1
2430-300 MARINHA GRANDE
Tel. +351244555010
vendas@vidrala.com

BD NOVA NATURA 75 CL

Características del producto:

Código	1117/242
Capacidad	750 ml
Boca	CORCHO CETIE
Colores	
Peso	390 gr
Altura total	300.50 mm
Diámetro	75.00 mm
Palé	1.624 unidades

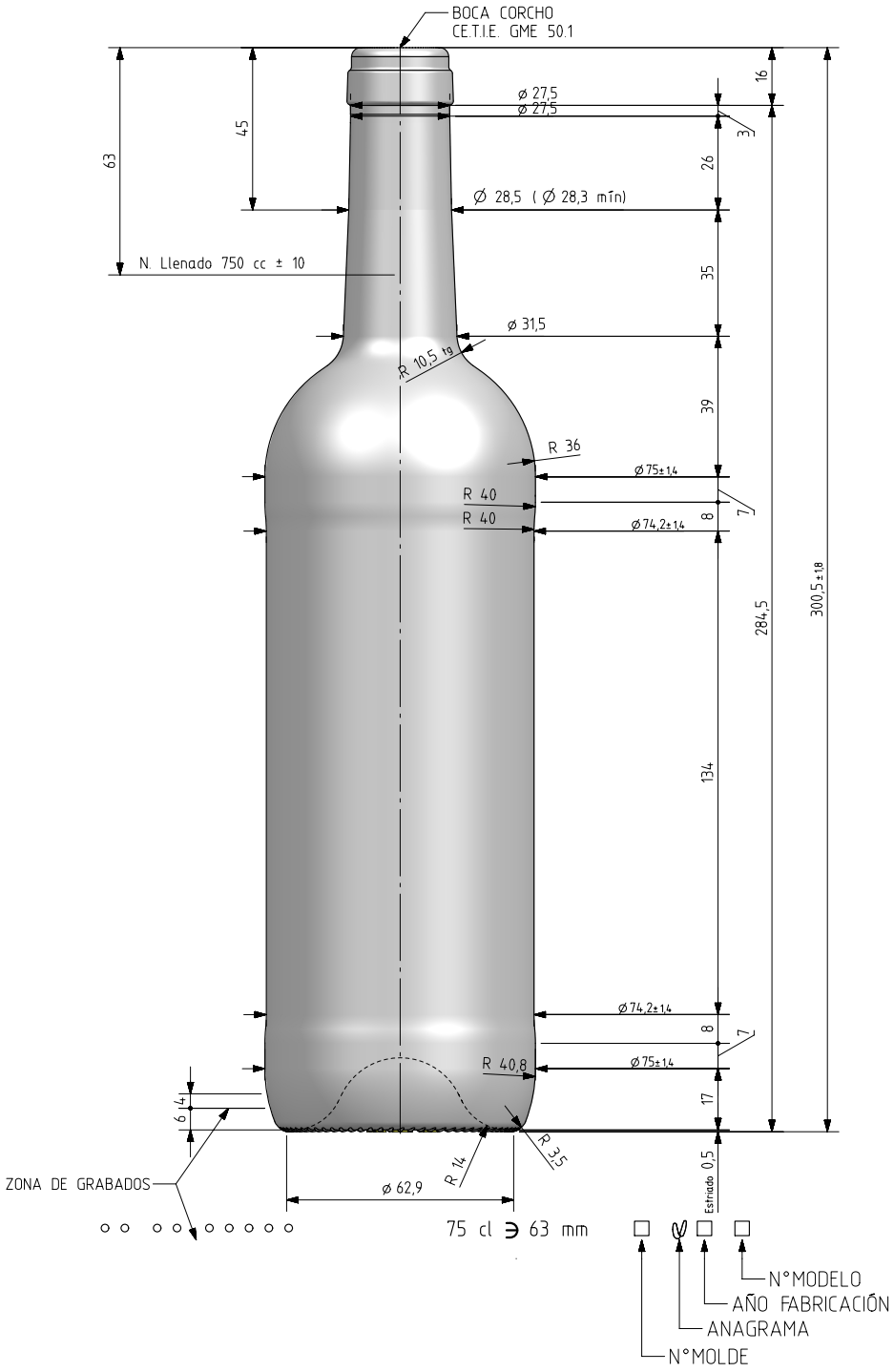

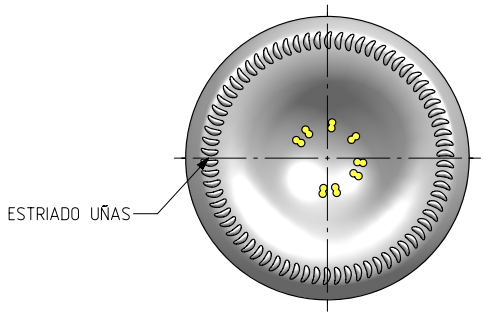

VISTA DEL FONDO

Rev	Modificación / Modification	Fecha/Date	Firma/Sign
E1	Se pasa a ø75	07-05-19	JOJ
E	Se aumenta ZC antes 3 mm	28-2-11	AEA
3	Se modifica talón y trans salv.	20-02-10	AEA
2	Se aumenta el diámetro antes 74.8	5-05-10	AEA
1	Se reduce diametro a 74,8 según versión C	09-12-09	EEO
-	Se añade salva-etiquetas	07-12-09	EEO

Este plano es propiedad de Vidrala, no puede ser reproducido ni comunicado sin nuestro permiso.
Las cotas no toleradas son aproximadas.
Specification agreements are based on tolerated dimensions only. Do not scale drawing, copyright reserved
Not to be copied in Whole or part without written permission from vidrala.
All dimensions are in millimeters

Peso aprox / Weight approx	390 gr		
Capacidad N. llenado / Fillpoint Capacity	750 cc± 10 a 63 mm		
Capacidad a verter / Brimfull Capacity	770 cc± aprox		
Cámara expansión / Vacuity	2,7 %	20 cc	
Recipiente medida / Meas cap	SI		
Angulo de volcado / Tilt angle	15,5°		
Carbonatación / Gas vol	0,0 Vol.CO2 máx		
Presión larga duración / Long Term pressure:	0 Bar Max	Pástor: NO	
Resistencia. choque térmico / Thermal Shock Max: 60,1%	42 °C		

vidrala

Product Design Office
www.vidrala.com

Dibujado / Des : E. Egia	CAD: 6869-E1prt
Fecha / Date 09-06-09	Anula / Annuls: 6869-E
Escala / Scale: 1/1	N°Plano: Drawing N°: 6869-E1
Retornable / Returnable NO	
Modelo. Code: 1117/242	BD NOVA 75 CL